

Володимир Петрович
СЕРГІЄНКО

МІНІСТЕРСТВО ОСВІТИ І НАУКИ УКРАЇНИ
НАЦІОНАЛЬНИЙ ПЕДАГОГІЧНИЙ УНІВЕРСИТЕТ
ІМЕНІ М. П. ДРАГОМАНОВА
ІНСТИТУТ ІНФОРМАТИКИ

Серія "Вчені НПУ імені М. П. Драгоманова"



Володимир Петрович СЕРГІЄНКО

Біобібліографічний покажчик до 60-річчя від дня народження та 40-річчя науково-педагогічної діяльності

Київ
Вид-во НПУ імені М. П. Драгоманова
2014

УДК 53 : 378.113.1(092) : 012 Сергієнко
ББК 22.3(4Укр): 22.3+91.28
С32

Рекомендовано до друку Вченою Радою
Національного педагогічного університету ім. М. П. Драгоманова
(протокол № 2 від 25 вересня 2014 року)

Упорядник – Кухар Л.О.
Упорядник бібліографічного покажчика – Н. І. Тарасова
Наукова редакція – Л. В. Савенкова, канд. пед. наук
Бібліографічна редакція – Г. І. Шаленко

С32 Володимир Петрович Сергієнко: біобібліографічний покажчик до 60-річчя від дня народження / Міністерство освіти і науки України; Національний педагогічний університет імені М. П. Драгоманова, Інститут інформатики; Наукова бібліотека; упоряд. бібліографічного покажчика Н. І. Тарасова. – 2-е вид., допов. − Київ: Вид-во НПУ імені М. П. Драгоманова, 2014. − 129 с., портрети. − (Серія: “Вчені НПУ ім. М. П. Драгоманова”).

Біобібліографічний покажчик серії “Вчені НПУ ім. М. П. Драгоманова” присвячений 60 – річчю від дня народження і 40 – річчю науково-педагогічної діяльності заслуженого працівника освіти України, заступника першого проректора Національного педагогічного університету імені М. П. Драгоманова, доктора педагогічних наук, академіка АНВО України, завідувача кафедри комп’ютерної інженерії професора Володимира Петровича Сергієнка.

Покажчик містить основні дати життя та діяльності, нарис науково-педагогічної і громадської діяльності, бібліографічний покажчик друкованих праць (хронологічний покажчик та окремий перелік монографій, підручників і навчально-методичних посібників) професора Володимира Петровича Сергієнка, фотоальбом.

УДК 53 : 378.113.1(092) : 012 Сергієнко
ББК 22.3(4Укр): 22.3 + 91.28

© Національний педагогічний університет
імені М. П. Драгоманова, 2009, 2014.



Володимир Петрович СЕРГІЄНКО

заслужений працівник освіти України,
доктор педагогічних наук, професор,
академік АНВО України,
президент МАН Київської області,
заступник першого проректора,
завідувач кафедри комп'ютерної інженерії
Національного педагогічного університету
імені М. П. Драгоманова

Вчений-педагог, громадський діяч

Національний педагогічний університет імені М. П. Драгоманова за 180 років існування славиться не тільки в Україні, а й у світі відомими іменами його працівників. Історію і славу університету продовжують творити нові покоління вчених і педагогів, які самовіддано працюють на університет і майбутнє України, готуючи вчителів, фахівців усіх галузей теорії і практики.

В Національному педагогічному університеті імені М. П. Драгоманова відбулося наукове становлення та професійне зростання В. П. Сергієнка, тут він пройшов шлях від студента до доктора педагогічних наук, професора, академіка Академії наук вищої освіти України. Його ім'я відоме науково-педагогічній громадськості не лише Національного педагогічного університету, а й усієї України та зарубіжжя.

Закінчивши у 1977 році фізико-математичний факультет Київського державного педагогічного інституту імені О.М. Горького, Володимир Петрович спочатку поринув у вчительську діяльність фізика і математика в с. Дзвінкове Васильківського району, потім – завідувача лабораторією, викладача, доцента, професора кафедри загальної фізики КДПІ імені О.М. Горького. Успішно захистив кандидатську і докторську дисертації.

Прізвище Сергієнка В.П. асоціюється у свідомості колег із професійністю і сумлінністю, життєвою мудрістю й толерантністю. Опубліковано понад 300 наукових праць з проблем експериментальної фізики та методики її навчання, використання інформаційних технологій та освітніх вимірювань. З них одна монографія, 75 підручників, навчальних та методичних посібників, програм, понад 190 статей тощо. Розробник стандарту вищої освіти для магістрів з освітніх вимірювань, навчальних матеріалів популярного в учнів України сайту «Сергієнко В.П. Шкільна фізика».

Під керівництвом цього відомого вченого захищено 2 докторських дисертації і 6 кандидатських, подано до захисту 2 докторських і 1 кандидатська дисертації. Студентами і аспірантами здобуто перемоги в конкурсах на грант Президента України, Всеукраїнських конкурсах студентських науково-дослідних робіт, стажування в університетах Європи і США. Міжнародним визнанням результатів його наукової діяльності стала також перемога в конкурсі грантів за програмою Європейського Союзу TEMPUS – IV і успішне виконання проекту «Освітні вимірювання, адаптовані до стандартів ЄС», визнаного Національним Темпус-офісом зразковим за впровадженням.

Організаторський талант Сергієнка В.П. особливо проявився, коли з лютого 2011 року він стає заступником першого проректора НПУ імені

М.П. Драгоманова. До його функціональних обов’язків входить керівництво Цетром моніторингу якості освіти і Науково-методичною радою університету.

Сергієнко В.П. на громадських засадах є Президентом Малої академії наук Київської області, де успішно проводить значний обсяг профорієнтаційної роботи з учнями для всього університету.

Розкрились такі риси його характеру як наполегливість, дипломатичність, чуйність, доброзичливість, інтелігентність, скромність.

Побажаємо Володимиру Петровичу міцного здоров'я, щастя, творчих успіхів у науково-педагогічній та громадській діяльності.

В. П. Андрущенко,
ректор Національного педагогічного університету імені М. П. Драгоманова

Основні дати життя та діяльності Володимира Петровича Сергієнка

Володимир Петрович Сергієнко народився 26 жовтня 1954 року в смт. Брусилів Житомирської області в родині службовців Сергієнка Петра Степановича та Сергієнко (Холявенко) Одарки Нестерівни

1972	Закінчив із золотою медаллю Брусилівську середню школу
1972-1973	Працював слюсарем – складальником Брусилівського відділення “Сільгосптехніка ”
1973-1977	Студент фізико-математичного факультету Київського державного педагогічного інституту імені О. М. Горького
1977	Старший лаборант кафедри фізики
1978	Завідувач лабораторії кафедри фізики
1979	Одружився. Дружина, Сергієнко (Кужелко) Тетяна Пилипівна, лікар, завідувачка відділення поліклініки № 1 Дарницького району м. Києва
1980	Вступив до аспірантури (заочна форма)
1981	Народилася старша донька Наталія
1983	Під керівництвом професора І.Т. Горбачука створив першу зразкову лабораторію молекулярної фізики в університеті
1986-1993	Секретар кафедри загальної фізики
1987	Нагороджений Почесною Грамотою міністерства освіти УРСР
1989	Асистент кафедри загальної фізики Київського державного педагогічного інституту імені О. М. Горького. Народилася молодша донька Катерина
1990	Стажування на базі дослідницького центру Держкомосвіти СРСР (м. Москва) під керівництвом професора В.С. Аванесова
1991-1996	Голова профбюро кафедри загальної фізики
1992	Переведений на посаду старшого викладача кафедри загальної фізики
1992–1993	Стажування в Інституті педагогіки АПН України
1993	Захистив дисертацію на здобуття наукового ступеня кандидата

педагогічних наук “Оптимізація лабораторного практикуму з курсу загальної фізики у педагогічних інститутах ” (на прикладі розділу ” Молекулярна фізика. Вступ до термодинаміки”) під керівництвом професорів Бугайова Олександра Івановича та Горбачука Івана Тихоновича

1994 Доцент кафедри загальної фізики Національного педагогічного університету імені М. П. Драгоманова

1996-1999 Голова профбюро фізико-математичного факультету

2001-2004 Докторант кафедри методики фізики Національного педагогічного університету імені М. П. Драгоманова. Достроково підготував до захисту докторську дисертацію.

2003 Відповідальний секретар перших міжнародних Драгомановських читань

2004 Нагороджений нагрудним знаком “ Відмінник освіти України ”

2005 Захистив дисертацію «Теоретичні і методичні засади навчання загальної фізики в системі фахової підготовки вчителя» на здобуття ступеня доктора педагогічних наук за спеціальністю 13.00.02 теорія і методика навчання (фізика), науковий консультант - академік, доктор фізико-математичних наук, професор Шут Микола Іванович

Нагороджений Подякою київського міського голови О.О. Омельченка

2006 Нагороджений Почесною Грамотою Президії АПН України

Обраний заступником голови Брусилівського відділення Міжнародної громадської організації «Земляцтво житомирян»

2006 - 2007 Керував секцією фізики Київського територіального відділення МАН України

2007 Професор кафедри загальної фізики Національного педагогічного університету імені М. П. Драгоманова

2007 – 2012 Заступник голови спеціалізованої вченої ради із захисту докторських дисертацій, член спеціалізованих вчених рад.

2008 – 2011 Заступник директора Інституту інформатики Національного педагогічного університету імені М. П. Драгоманова

з 2008 і дотепер	Завідувач-засновник кафедри комп'ютерної інженерії Національного педагогічного університету імені М. П. Драгоманова
2008	Переможець конкурсу проектів за програмою Європейської комісії TEMPUS IV і успішно завершив як координатор виконання проекту "Освітні вимірювання", адаптовані до стандартів ЄС
2009	✓ Нагороджений орденом Святого Рівноапостольного князя Володимира Великого III ступеня УПЦ Київського Патріархату ✓ Нагороджений Почесною відзнакою НПУ - срібною медаллю " М. П. Драгоманова 1840-1895 рр." ✓ Нагороджений орденом Геродота Галікарнаського
2010	Нагороджений Грамотою МОН України
з 2011 і дотепер	✓ Заступник першого проректора НПУ імені П. Драгоманова ✓ Здійснює керівництво Центром моніторингу якості освіти та Науково-методичною радою університету - Президент МАН Київської області ✓ Дійсний член Академії наук вищої освіти України
2014	Присвоєно звання "Заслужений працівник освіти України"

Володимир Петрович Сергієнко

До 60 - річчя від дня народження

Час плине швидко, минають роки. Такий ювілей – це пора перших підсумків здобутого Володимиром Петровичем Сергієнком, педагогом і науковцем, заслуженим працівником освіти України, заступником першого проректора Національного педагогічного університету імені М. П. Драгоманова, завідувачем кафедри комп'ютерної інженерії, академіком Академії наук вищої освіти України, доктором педагогічних наук, професором кафедри загальної фізики Національного педагогічного університету імені М. П. Драгоманова, відмінником освіти України, якому 26 жовтня 2014 року виповнюється 60 років і 40 років науково-педагогічної діяльності

Відомий педагог, доктор педагогічних наук, професор, Володимир Петрович Сергієнко народився 26 жовтня 1954 р. в селищі міського типу Брусилів Житомирської області в сім'ї службовців. Це старовинне містечко (стародавня назва за літописами Київської Русі – Здвиженськ), засноване в XI ст., мало Магдебурське право з 1585 р. А місцева школа стала колискою видатних державних і політичних діячів Адама Киселя, Івана Огієнка, Олександра Омельченка; науковців члена-кореспондента НАПН України Василя Ткаченка; професора, доктора фізико-математичних наук Юрія Пасічника, багатьох народних артистів СРСР (Євгена Червонюка, Поліни Нятко та ін.), генералів та ін.

Крім батьків, Сергієнка Петра Степановича (1920 р.н., учасника бойових дій з 1940 по 1946 рр., що займав керівні посади в районі, нині покійного) і Сергієнко (Холявенко) Одарки Нестерівни (1924 р.н., заступника завідувача Брусилівської аптеки, ветерана війни і праці), в сім'ї було троє дітей. Володимир був третім за віком після двох старших сестер – Світлани (1944 р.н., працівника закордонних дипломатичних установ СРСР) і Галини (1949 р.н., начальника зміни Київського заводу художнього скла).

Ці два стародавні роди Сергієнків (с. Соловіївка Брусилівського району) і Холявенків (смт. Брусилів) дали Україні засновника станції юних натуралістів (нині Національного еколого-натуралістичного центру), доктора педагогічних наук, професора Київського національного університету імені М.П. Драгоманова Сергієнка Дмитра Лавровича (1911 – 1984 рр.), випускника педагогічного факультету (1934 р.) нашого університету; одного із засновників Кіровоградського державного педагогічного університету імені Володимира Винниченка, першого завідувача кафедри фізики, проректора, декана фізико-математичного факультету, випускника фізико-математичного факультету Київського інституту народної освіти (1928 р.) Холявенка Прокіпа Григоровича

(1904 – 1984 рр.). Головним ревізором Національного банку України був Холявенко Мефодій Іванович, старшим науковим співробітником Інституту фізичної хімії АН України була кандидат хімічних наук Холявенко Клавдія Мефодіївна (1924 – 2004 рр.).

Визначальну роль в житті ювіляра відіграв Березовчук Микола Данилович, доктор історичних наук, професор, ректор Уманського педагогічного інституту у 60 – і роки, а згодом завідувач кафедри історії СРСР і УРСР нашого університету. Саме він порадив вступати на фізико-математичний факультет Київського державного педагогічного інституту імені О.М. Горького за спеціальністю «Фізика», де вчать ремонтувати телевізори, є аспірантура. Приклад і поради родичів сприяли реалізації мрії Володимира – стати науковцем.

Позаду було навчання в Брусилівській середній школі, яку ювіляр закінчив із золотою медаллю у 1972 р. В поєднанні активної участі у житті школи та успішного навчання, фізичної праці і спорту промайнули дитячі та юнацькі роки. Далі життєві випробування і праця слюсарем Брусилівського відділення «Сільгосптехніка».

З 1973 р. навчається і працює в Київському державному педагогічному інституті імені О. М. Горького, бере активну участь у студентській науково-дослідній роботі під керівництвом професора І.Т. Горбачука. Зростав як науковець, пройшовши шлях від студента до професора університету, сумлінно виконуючи покладені на нього обов’язки і досягнувши значних успіхів у професійній діяльності. В студентські роки був відмінником навчання, активістом наукової і громадської роботи.

Після закінчення з відзнакою фізико-математичного факультету за спеціальністю «Фізика» (1977 р.) був направлений на роботу в с. Дзвінкове Васильківського району на посаду вчителя фізики і математики восьмирічної школи, а згодом переведений на посаду старшого лаборанта кафедри фізики КДПІ імені О. М. Горького, продовжуючи працювати в школі за сумісництвом.

Надалі працював завідувачем лабораторії кафедри загальної фізики, яка за активної участі В. П. Сергієнка стала першим зразковим підрозділом нашого університету. У 1980 році за рекомендацією завідувача кафедри фізики професора В. П. Дущенка вступив до аспірантури за спеціальністю «Теплофізика» (заочна форма). Проводить наукові дослідження за госпдоговірною тематикою, відповідальний виконавець ряду важливих тем в галузі дослідження електроповерхневих властивостей дисперсних систем електрокінетичними методами.

З 1989 р. В. П. Сергієнко працює асистентом кафедри загальної фізики КДПІ імені О. М. Горького, а в 1993 році захищає дисертацію на здобуття

наукового ступеня кандидата педагогічних наук на тему: “Оптимізація лабораторного практикуму з курсу загальної фізики у педагогічних інститутах” (наукові керівники: професори О. І. Бугайов та І. Т. Горбачук). Працюючи на кафедрі В. П. Сергієнко проводив практичні, семінарські і лабораторні заняття із курсу загальної фізики. Як викладач і науковець, він набуває поваги серед колег, пошани у студентів. З 1992 р. працює старшим викладачем, а з 1994 р. обраний на посаду доцента.

Протягом 2001 – 2004 рр. навчався в докторантурі за спеціальністю «Теорія і методика навчання фізики» і достроково подав на розгляд кафедри (вересень 2004 р.) докторську дисертацію «Теоретичні та методичні засади навчання загальної фізики у системі фахової підготовки вчителя» (захистив 25.10.2005 р., науковий консультант академік Шут М. І.). Доктор педагогічних наук за спеціальністю 13.00.02 – теорія і методика навчання (фізика) (з 09.02.2006 р.), має звання професора кафедри загальної фізики (з 2007 р.), дійсний член Академії наук вищої освіти України (з 2011 р.).

Міжнародним визнанням наукових досягнень Сергієнка В. П. стала перемога в конкурсі грантів за програмою Європейського Союзу TEMPUS – IV (2009 – 2012 рр.) і відзначення Національним Темпус - офісом його проекту «Освітні вимірювання, адаптовані до стандартів ЄС» зразковим за результатами впровадження. Це також сприяло активізації міжнародної діяльності викладачів, докторантів, аспірантів і студентів.

З січня 2008 р. по січень 2011 р. був заступником директора Інституту інформатики, завідувачем-засновником кафедри комп’ютерної інженерії, а з січня 2011 р. призначений заступником першого проректора з науково-методичної роботи. Сергієнко В. П. є головою науково-методичної ради і членом Вченої ради університету, директором Центру моніторингу якості освіти НПУ імені М. П. Драгоманова.

Розробник Концепції розвитку Інституту інформатики (2008 р.), Положення про Інститут (2008 р.), Положення про комп’ютерну діагностику знань студентів університету (2011 р.), планів роботи університету (2011 – 2014 рр.), матеріалів для ліцензування нового напряму підготовки 6.040302 «Інформатика* (2008 р.). Вперше в Україні ліцензував, акредитував і успішно впровадив нову спеціальність магістерської підготовки 8. 18010022 «Освітні вимірювання» (2010 р.).

З 2008 по 2013 рр. як завідувач-засновник кафедри комп’ютерної інженерії (з 2008 р.), директор Центру моніторингу якості освіти (з 2011 р.) завдяки активній міжнародній діяльності сприяв оснащенню кафедри, Центру, лабораторій Інституту інформатики, Фізико-математичного інституту та інших

підрозділів університету сучасною комп'ютерною технікою і навчальним обладнанням за кошти грантів.

Член редколегії наукових часописів НПУ імені М. П. Драгоманова «Комп'ютерно орієнтовані системи навчання», «Педагогічні науки», Вісника «ТІМО: Тестування і моніторинг в освіті», «Інформатика та інформаційні технології».

Володимир Петрович готує підростаюче покоління майбутніх науковців. Так, з блискучою роботою на Всеукраїнському конкурсі студентських наукових робіт у галузі "Педагогічні науки" на базі Глухівського НПУ імені Олександра Довженка, що відбувався 25 березня 2014 року виступила студентка 2-го курсу Інституту інформатики Присяжнюк Анастасія.

Науковий напрям «Зміст, форми, методи і засоби фахової підготовки вчителів». Досліджуючи проблеми дидактики фізики вищої школи, використання комп'ютерних технологій навчання вчений запропонував структуру і зміст моделі загальної фізичної освіти в частині змістової, організаційної та операційної складових навчально-пізнавальної діяльності, які визначають інноваційний підхід до реалізації навчального процесу в умовах євроінтеграції освітніх систем та інформатизації освіти. З 2001 р. ці ідеї впроваджуються у вищих навчальних закладах I – IV рівнів акредитації за участю аспірантів, докторантів, здобувачів.

Керівник секції фізики Київського територіального відділення МАН України (2006 - 2007 н. р.). Президент МАН Київської області (з 2011 р.).

Один із організаторів понад 30 міжнародних і всеукраїнських конференцій, семінарів. Найзначущі з них: I – IX Всеукраїнські конференції «Фундаментальна та професійна підготовка фахівців з фізики» (1992 – 2004 рр.); Перші Міжнародні Драгоманівські читання (2003 р.); Всеукраїнська науково-методична конференція «Проблеми фізико-математичної і технічної освіти і науки України в контексті євроінтеграції» (2006 р.); Міжнародна конференція «Освітні вимірювання в інформаційному суспільстві» (травень 2010 р.); IV – V Міжнародна конференція «Науково-методичні засади управління якістю освіти у вищих навчальних закладах» (2011, 2013 рр.); Міжнародний форум фахівців з освітніх вимірювань (2012 р.); I – IV Міжнародні літні школи з освітніх вимірювань (Форос, АР Крим 2009 – 2012 рр.) та ін.

Виступає з доповідями на багатьох міжнародних, всесоюзних та всеукраїнських наукових та науково-методичних конференціях. Рецензує навчальні посібники та дисертації, виступає офіційним опонентом на захисті дисертацій. Виступає з доповідями і лекціями, зокрема у Пряшівському університеті (Словаччина, 2008 р.), Малардаленському (Швеція, 2009 р.),

Гельсінському технологічному (Фінляндія, 2010 р.), Кельнському (Німеччина, 2011 р.), Римському університеті «La Sapienca» (Італія, 2011 р., 2012 р.).

Бере активну участь у роботі комісій МОН України (з 2001 р. і дотепер). Голова секції засобів інформатизації та комп'ютеризації комісії засобів навчання (2010 – 2011 рр.), член комісії з фізики Науково-методичної ради з питань освіти МОН України (2000 – 2009 рр.), експерт з фізики ДАК України та ін. Один із розробників Комплексної програми забезпечення загальноосвітніх, професійно-технічних і вищих навчальних закладів сучасними технічними засобами навчання з природничо-математичних і технологічних дисциплін, Стратегії розвитку інформаційного суспільства в Україні, системи зовнішнього незалежного оцінювання (ЗНО) тощо.

Нагороджений знаком «Відмінник освіти України» (2004 р.), Почесною Грамотою Міністерства народної освіти УРСР (1987 р.), Грамотою МОН України (2010 р.) Почесною Грамотою Президії АПН України (2006 р.)., Подякою міського голови О.О. Омельченка (2005 р.), орденом Святого Рівноапостольного князя Володимира Великого III ступеня (2009 р.), орденом Геродота Галікарнаського (2009 р.), Почесною відзнакою срібною медаллю «М. П. Драгоманов 1841 – 1895 рр.» (2009 р.), подяками і грамотами університету.

За сумлінну працю нагороджений Почесною Грамотою Міністерства освіти УРСР, Грамотою МОН України, присвоєне почесне звання "Заслужений працівник освіти України", нагороджений знаком "Відмінник освіти України", має подяки і Грамоти НПУ імені М. П. Драгоманова.

Одружений, має двох доньок. Завзятий автомобіліст і краєзнавець, любитель спорту.

Б. І. Андрусишин,
проректор з навчально-методичної роботи
гуманітарних інститутів, доктор історичних наук, професор

Дорогий Володимире Петровичу!

Президія Академії наук вищої освіти України вітає Вас з ювілеєм. Вітаючи Вас, ми пишаємося тим, що вже не один рік разом із Вами нам доводиться працювати над внесенням спільного доробку у справу розвитку вітчизняної освіти.

Ми знаємо Вас як неординарну, талановиту особистість, високо-кваліфікованого, вмілого організатора та керівника, який по праву може пишатися набутим досвідом, духовним та інтелектуальним потенціалом, успіхами та досягненнями. Завдяки наполегливій, творчій праці, компетентності, високому професіоналізму, відповідальному відношенню до роботи Ви здобули шану та повагу серед колег, представників вищої школи та науковців як в Україні, так і за кордоном. Притаманні Вам енергія, людяність, відданість справі є гідним прикладом для тих, хто працює поруч з Вами.

До Вашого ювілею прийміть найщиріше, найсердечніше побажання здоров'я і оптимізму, мудрості й творчої вдачі, нев'янучого почуття гумору, любові до життя й миру в домі, миру в душі, миру в серці. Нехай посміхаються Вам сонце і доля, нехай більше не перейдуть Вашої дороги ані печаль, ані смуток, ані недуга. Даруйте тим, хто поруч із Вами, натхнення і радість, бажання жити й працювати, вміння боротися і перемагати. Нехай те добро, яке Вами щиро і рясно сіється, зійде в серцях людей, яким поталанило знати Вас, нехай повернеться до Вас сторицею.

Радіємо Вашому ювілею, зичимо довгих років життя й подальших успіхів на творчій ниві!

Завжди добра Вам, дорогий Володимире Петровичу!

М. І. Дубина
президент Академії наук вищої освіти України

НАУКОВЕЦЬ І ВЧИТЕЛЬ ЗА ПОКЛИКАННЯМ!

Про Володимира Петровича Сергієнка можна сказати, перш за все, що він обрав вірний життєвий шлях в якому поєднуються дві важливі складові: по-перше він досяг вагомих успіхів у науковій роботі та присвятив себе «великій справі» - навчанню і вихованню студентів. Вже понад сорок років Володимир Петрович присвячує себе рідному університету, в якому він пройшов довгий, захоплюючий, і, водночас, нелегкий шлях від студента, лаборанта, завідувача лабораторією до асистента, доцента, професора, і, зрештою, завідувача кафедрою рідного вишу.

Надзвичайно важливий вклад зробив Володимир Петрович у розвиток матеріально-технічної бази фізико-математичного факультету Київського державного педагогічного інституту імені О.М. Горького, де працюючи на посаді завідувача лабораторії кафедри фізики створив зразкову лабораторію молекулярної фізики, що ефективно функціонує і дотепер.

Варто відзначити, що Володимир Петрович з легкістю адаптується у нових напрямах наукових досліджень та розвитку системи освіти. Це пояснюється тим, що будучи за освітою фізиком, він дещо переорієнтовує коло своїх інтересів на комп'ютерну інженерію та вимірювання в освіті. Так, у 2008 році ним була створена в Інституті інформатики кафедра комп'ютерної інженерії, що кожен рік демонструє високі наукові досягнення, займає найвищі місця в рейтингу кафедр університету, а згодом очолив Центр моніторингу та якості освіти НПУ імені М.П. Драгоманова.

Без перебільшення можна сказати, що ювіляра характеризують такі риси характеру, як порядність, чесність, професіоналізм, наполегливість у досягненні мети, постійне прагнення до самовдосконалення, чуйність, доброзичливість та інтелігентність.

Вітаючи Вас із ювілеєм, шановний Володимире Петровичу, бажаю Вам міцного здоров'я, активного трудового довголіття, родинного затишку та великих подальших наукових звершень!

М.І. Шут,
завідувач кафедри загальної і прикладної фізики Національного педагогічного університету імені М.П. Драгоманова,
академік НАПН України, академік АНВО України,
Заслужений діяч науки і техніки України,
доктор фізико-математичних наук, професор

ПІДГРУНТЯ УСПІХУ – ТАЛАНТ І ПРАЦЯ

Людина, як і все в світі перебуває в просторі і часі. Якщо в просторі можна переміщатись в трьох вимірах, то в часі вимір один – від минулого до майбутнього. На цій лінії часу лежить життя кожної людини. Плине час, а з ним проходить і життя. Час плине швидко і життя проходить в цьому ж ритмі. Особливістю часу є те, що це єдиний фізичний параметр, яким управляти, сповільнювати або пришвидшувати людина не може. Хід часу однаковий для всіх, водночас, різні люди спромагаються скористатися цим часом і реалізувати свої потенційні можливості по різному. Секрет заключається у здатності людини наповнювати час змістом. Вміє це робити Сергієнко Володимир Петрович.

Володимиру Петровичу Сергієнку 26 жовтня виповнюється 60 років. Ювілей знаковий, пенсійний. Не сприймається, бо Ви зовсім молодий. Знаю Володю з юних студентських років. Молодого, завзятого, цілеспрямованого, готового охопити все, навіть мало можливе. З відзнакою закінчує навчання на фізико-математичному факультеті КДПУ імені О. Горького. Ні роботи, ні житла. Почалися реалії життя, коли включаються сила волі,характер і здатність з усіх можливих варіантів обрати свій шлях, свою життєву лінію. Володя обрав науку і поєднав свою професійну діяльність педагога з наукою. З 1977 року працює на кафедрі загальної фізики. В 1980 р. поступає в аспірантуру і в 1993 р. захищає кандидатську дисертацію. Так Володимир Петрович виходить на вищий рівень педагога-науковця і продовжує ще активніше працювати в галузі методики вищої школи. Новий, ще вищий педагогічний рівень – це докторантура і захист докторської дисертації в 2005 році. Далі Володимир Петрович поступово формує свою наукову школу: аспіранти, докторанти, захисти дисертацій, конференції, налагодження наукових зв’язків, ознайомлення з досвідом роботи у своїй галузі в Україні та на міжнародному рівні. Таким чином Володимир Петрович виходить на передові позиції фахівця з методики навчання фізики у ВНЗ та в ряді суміжних галузей.

На час славного ювілею Володимир Петрович вже має вагомі здобутки: доктор педагогічних наук, професор, заслужений працівник освіти України, академік АНВО України, понад 300 друкованих праць, монографії, навчальні посібники, наукова школа та багато інших заслуг в освіті і науці на благо нашої держави, що висвітлено в автобіографічних матеріалах. Ці здобутки безпосередньо пов’язані із здатністю Володимира Петровича оволодіти феноменом часу, ущільнити його і наповнити творчим змістом.

Володимир Петрович має чудову здатність бути надійним другом і доброзичливим помічником. Він користується визнанням в освітянському і

науковому середовищі, має шану і любов в колективах працівників і студентів університету.

З ювілеєм Вас, Володимире Петровичу, щастя, здоров'я і творчих сил зичу Вам. Ви у розквіті своїх можливостей, потрібні друзям, студентам, нашому славному університету і рідній Україні. То ж довгих років життя Вам і наснаги.

І. Т. Горбачук

науковий керівник ювіляра, кандидат фізико-математичних наук, професор, завідувач кафедри методології та методики навчання фізико-математичних дисциплін вищої школи НПУ імені М.П. Драгоманова

Вельмишановний Володимире Петровичу,

я пишаюсь твоїм невичерпним зарядом оптимізму, гумору, людськості, доброзичливості, патріотизму!

Не пам'ятаю моменту першого нашого знайомства (здається, що ми були знайомі завжди!), але вдячний долі, що наші життєві шляхи перетнулись і я маю надійного колегу і друга, готового прийти на допомогу в будь-яку хвилину. Ти яскравий приклад того, як треба себе поважати і любити. Твоє ставлення до людей має бути взірцем для молоді, яку ти так цінуєш. Ти, як ніхто, вмієш робити з мильних бульбашок цукерку і все життя намагаєшся вчити цьому мене (але я, напевно, до цього не маю здібностей, вибач).

Пам'ятаю твою підтримку на захисті моєї докторської дисертації і після нього (зокрема, подорож в Бородянку), нашу поїздку на могилу професора Левіщенка С.С., поїздку на конференцію в м. Кіровоград (і весняні смачні кульбабки), лекторії для членів МАН у Володарці (з рибалкою і без неї), тобою організовані, наші безкінечні бесіди про освіту, науку, студентів, які ми вели на кафедрах та інші незабутні сторінки нашого спілкування. Вельмишановний Скорпіоне, знаючи Вашу вдачу, я все робив, щоб моя родина поповнилась принаймні двома скорпіонами.

Цінуючи твій професіоналізм, вміння розв'язувати ВСІ задачі з аналітичної геометрії і те, що ти закінчив ВУЗ з відзнакою, щиро вітаю тебе з повноліттям, яке ти зустрічаєш в розквіті духу, повноти планів, сміливих мрій і рожевих надій.

Володимиру Петровичу, свій ювілей ти зустрічаєш з потужним життєвим надбанням: творчим професійним доробком (науковим і педагогічним), заслугами перед Вітчизною і колективом, у якому працюєш, повагою колег, любов'ю студентів. Ти щаслива людина: маєш чудову сім'ю, неповторну кохану дружину – співзвучну тобі душу, яка розуміє тебе і твоїх друзів (незабутніми є наші спільні поїздки на гриби), чарівних доньок, для яких ти зробив все, щоб вони були щасливими і потрібними світу; комфортні умови для професійної діяльності – згуртований колектив кафедри, яку очолюєш, тощо.

Шановний Президенте МАН Київщини, завдяки Вам в останні роки здобутки Академії збагатились і примножились. Ваш покірний слуга долучався до її діяльності і має нагоду радіти спільним успіхам. Ви – незаперечний лідер в цій галузі.

Дорогий друже – самий ліричний фізик і фізичний лірик, бажаю тобі ще довго триматись теперішньої форми: фізичної, інтелектуальної, творчої і

натхненної. Нехай життя дарує тобі лише радість і насолоду, гарний щоденний настрій і бажання йти вперед; а жінки – усмішки і увагу.

Буває рівною долина,
Їдким буває сірий дим,
Солодкою була калина,
А доля – пострілом одним.

М. В. Працьовитий
доктор фізико-математичних наук, професор,
академік АН вищої освіти України,
заслужений діяч науки і техніки України,
директор Фізико-математичного інституту
НПУ імені М.П. Драгоманова

Наш науковий керівник – невтомний будівничий майбутнього України

У цьому році науково-педагогічна спільнота України відзначає 60-річчя від дня народження відомого педагога і вченого Володимира Петровича Сергієнка - доктора педагогічних наук, професора, завідувача кафедри комп'ютерної інженерії, директора Центру моніторингу якості освіти Національного педагогічного університету імені М.П. Драгоманова, дійсного члена академії наук вищої освіти України.

Дивлячись на нього сьогодні, ми бачимо молодого, енергійного, сповненого сил та ідей науковця, батька, колегу, наставника, патріота, друга. Без нього не обходиться жодна важлива подія не лише в рідному університеті:

- ✓ організація наукових конференцій, конгресів та форумів;
- ✓ ліцензування нових спеціальностей та забезпечення акредитації вже існуючих;
- ✓ заступник голови і член спеціалізованих вчених рад із захисту дисертацій,
- ✓ голова науково-методичної ради університету;
- ✓ розробник Концепції розвитку інституту Інформатики (2008 р.), Положення про інститут (2008 р), Положення про комп'ютерну діагностику знань студентів університету (2011 р.), планів роботи університету (2011 – 2014 рр.);
- ✓ член редколегії наукових часописів НПУ імені М.П. Драгоманова «Комп'ютерно орієнтовані системи навчання», «Педагогічні науки»,

а й за його межами:

- ✓ керівник секції фізики Київського територіального відділення МАН України (2006 – 2007 н.р.);
- ✓ президент МАН Київщини з 2011 р.;
- ✓ бере активну участь у роботі комісій МОН України (з 2001 р. і дотепер);
- ✓ очільник секції засобів інформатизації та комп'ютеризації комісії засобів навчання МОН України (2010 – 2011 рр.);
- ✓ член комісії з фізики Науково-методичної ради з питань освіти МОН України;
- ✓ експерт з фізики ДАК України;
- ✓ співрозробник «Комплексної програми забезпечення загальноосвітніх, професійно-технічних і вищих навчальних закладів сучасними технічними засобами навчання з природничо-математичних і технологічних дисциплін», «Стратегії розвитку інформаційного суспільства в Україні», системи зовнішнього незалежного оцінювання в Україні (ЗНО);

- ✓ член редколегії Всеукраїнських часописів «Тестування і моніторинг якості освіти», «Інформатика та інформаційні технології».

Міжнародним визнанням наукових досягнень Сергієнка В.П. стала перемога в конкурсі грантів за програмою Європейського Союзу TEMPUS – IV (2009 – 2012 рр.) і відзначення Національним Темпус – офісом його проекту «Освітні вимірювання, адаптовані до стандартів ЄС» як зразкового за результатами впровадження. Це також сприяло активізації міжнародної діяльності викладачів, докторантів, аспірантів і студентів університету.

З чого ж все почалося? Формальна біографія ювіляра коротка. Народився 26 жовтня 1954 р. в смт. Брусилів Житомирської області в сім'ї службовців, де закінчив середню школу із золотою медаллю. З 1973 р. навчається і працює в Київському державному педагогічному інституті імені О. М. Горького. Зростав як науковець, пройшовши шлях від студента до професора університету, сумлінно виконуючи покладені на нього обов'язки і досягнувши значних успіхів у професійній діяльності. Загальний стаж роботи 41 рік, з них науково-педагогічний — 36 років. В студентські роки був відмінником навчання, активістом наукової і громадської роботи. Після закінчення з відзнакою фізико-математичного факультету за спеціальністю «Фізика» (1977 р.) працює спочатку на кафедрі загальної фізики. Значну увагу приділяв навчальній та науково-методичній роботі, підготовці та підвищенню кваліфікації наукових і науково-педагогічних кадрів. У січні 1983 р. завершив створення першої зразкової лабораторії молекулярної фізики університету. Був відповідальним виконавцем низки важливих народно-господарських замовлень, зокрема за програмою створення космічного комплексу «Буран».

Біографія, незвичайна своєю лаконічністю. А можна так: біографія, визначальна своєю вірністю: вірністю університетській сім'ї драгоманівців. Зрозуміло, що за всіма цими досягненнями стоїть копітка щоденна праця Володимира Петровича та його наукових керівників. Під керівництвом професора І.Т. Горбачука та видатного вченого-методиста, заслуженого діяча науки і техніки України, професора О.І. Бугайова в 1993 р. була захищена кандидатська дисертація "Оптимізація лабораторного практикуму з курсу загальної фізики у педагогічних інститутах".

«Мої перші наукові праці редагував Іван Тихонович. Це були поради справжнього педагога-наставника, які сприяли продовженню досліджень і захисту мною докторської дисертації - науковий консультант, доктор фізико-математичних наук, професор, заслужений діяч науки і техніки, академік НАПН України М.І. Шут. Саме завдяки навчанню в цих видатних науковців і педагогів мені вдалося стати професором кафедри загальної фізики»,– згадує Володимир Петрович.

Команда Володимира Петровича (а злагодженість і взаємодопомога в роботі викладачів кафедри комп'ютерної інженерії Інституту інформатики, працівників Центру моніторингу якості освіти, аспірантів та докторантів повсякчас викликає захоплення колег) забезпечує нормативну і методичну підтримку функціонування системи моніторингу якості освіти в університеті на рівні найавторитетніших установ Європи (Пряшівський університет (Словаччина), Малардаленський університет (Швеція), Гельсінський технологічний університет (Фінляндія), Кельнський та Дрезденський університети (Німеччина), Римський університет «La Sapienca» (Італія), з науковцями яких підтримується тісна співпраця, проводяться семінари та лекції для студентів і співробітників університету.

До особистого творчого доробку Сергієнка В.П. належать понад 300 наукових праць з проблем експериментальної фізики та методики її навчання, використання інформаційних технологій та освітніх вимірювань з них одна монографія, 75 підручників, навчальних та методичних посібників, програм, понад 190 статей тощо.

Сумлінну працю Володимира Петровича Сергієнка на науковій ниві та підготовку кадрів відзначено нагородами, зокрема знаком «Відмінник освіти України» (2004 р.), Почесною Грамотою Міністерства народної освіти УРСР (1987 р.), Грамотою МОН України (2010 р.) Почесною Грамотою Президії АПН України (2006 р.)., Подякою міського голови О. О. Омельченка (2005 р.), орденом Святого Рівноапостольного князя Володимира Великого III ступеня (2009 р.), орденом Геродота Галікарнаського (2009 р.), Почесною відзнакою срібною медаллю «М. П. Драгоманов 1841–1895 рр.» (2009 р.), подяками і грамотами університету.

І останнє в переліку те, що найперше, найголовніше в житті – вірність родині. Володимир Петрович ревно береже спокій рідної домівки. Багато працюючи, він ніколи не несе додому виробничих клопотів і турбот. Вірна дружина Тетяна Пилипівна поряд вже понад 35 років і разом виховали двох чудових доньок. Всі, кому пощастило пізнати родинну гостинність сім'ї Сергієнків, відзначають тепло і затишок їхньої домівки, привітність господарів.

Дбаючи про студентів, Володимир Петрович також здійснює наукове керівництво молодими науковцями. Під його керівництвом захищені два доктори педагогічних наук: Сидорчук Людмила Андріївна (2012), Войтович Ігор Станіславович (2013) та шість кандидатів педагогічних наук: Скубій Тетяна Вадимівна (2010), Збаравська Леся Юріївна (2010), Дембіцька Софія Віталівна (2011), Кашина Ганна Сергіївна (2012), Кухар Людмила Олександрівна (2014), Мястковська Марина Олександрівна (2014);

здійснюється підготовка до захисту ще трьох докторських та п’яти кандидатських дисертацій.

Свою ретельність і прискіпливість у наукових дослідженнях, критичність у ставленні до джерел, чітке розуміння методології, постійне прагнення до досконалості і професійного росту Вчитель прищеплює нам – своїм учням, і ми щиро йому за це дякуємо.

Шановний Володимире Петровичу!

В день Вашого ювілею приносимо Вам свої щирі привітання.
Добра і радощів бажаєм,
Здоров’я Вам на всі літа !
Хай сонце весело Вам сяє,
Хай квітне в серці доброта.
Хай світять Вам життєві долі,
Хай обминає Вас журба.
Бажаєм Вам від всього серця
Любові, щастя, і добра.
На многая і благая літа.

З повагою і вдячністю,
Андруховський А. Б., Войтович І. С.,
Гаврілова Л. Г., Дембіцька С. В.,
Збаравська Л. Ю., Кашина Г. С.,
Ковальчук Г. О., Кухар Л. О.,
Макаренко О.Л., Матвійчук О. В.,
Микитенко П.В., Мястковська М. О.,
Павлюченко Л. С., Пономаренко В.,
Пустовий О.М., Рибченко Т.М.,
Сидорчук Л. А., Скиба Ю. А., Скубій Т. В., Сліпухіна І.А., Хоружий К.С.

ПАРТНЕРСТВО В ОСВІТІ

Шановний Володимире Петровичу!



Прийміть найщиріші вітання з ювілеєм – 60-річчям від педагогів, учнівсько-батьківської громади спеціалізованої школи І-ІІІ ступенів № 91 м. Києва.

Завдяки вашій турботі, наполегливій праці і терпінню сьогодні у великий світ виходять ваші учні – нова генерація українців. Вас завжди пам’ятають, Вам вірять, Вас люблять і шанують, до Вас звертаються за порадою та допомогою через роки.

Продовжуючись у своїх учнях, їхніх справах, досягненнях та перемогах, Ви є тією ланкою, яка поєднує часи й покоління.

Поздоровляючи з цим чудовим святом, зичимо Вам невпинного руху вперед, успішного здійснення всіх планів та задумів.

Бажаємо, щоб підґрунтям щасливого життя та плідної професійної діяльності були міцне здоров’я, серце сповнене любові та добра, натхненна думка й щирі почуття.

З повагою, директор Тамара Крик

Привітання від випускників магістратури за спеціальністю «Освітні вимірювання»

Шановний Володимире Петровичу!

Щиро вітаємо Вас з Ювілеєм!

У цей святковий день від усього серця бажаємо здоров'я, щастя і добробуту Вам і Вашій родині, великих успіхів і здобутків в усіх справах, наснаги та натхнення, довгих років життя у міцному родинному колі та серед вірних друзів і надійних партнерів. Низький Вам уклін! З повагою та вдячністю, Ваші магістри.

Бажаємо миру і світлої долі,
Запалу, енергії, сили доволі.
Творчого вогнику, віри й наснаги,
Щедрості серця, людської поваги.
На довгих стежках Вашої ниви
Будьте завжди Ви здорові й щасливі!



Випускники спеціальності
"Освітні вимірювання" 2011–2012року

Шановний Володимире Петровичу!

Від імені випускників спеціальності «Освітні вимірювання» 2013 року дозвольте сердечно привітати Вас з ювілейним Днем народження!

Ваш професіоналізм, багаторічна послідовна та наполеглива праця внесли вагомий внесок у розвиток Національного педагогічного університету імені М.П. Драгоманова та кафедри комп'ютерної інженерії, забезпечили повагу серед колег. Ми пишаємося тим, що нам випала можливість навчатись у Вас і досягати разом професійних висот. Саме Ви є для нас творцем майбутнього цілих поколінь педагогів. За це Вам безмежна вдячність і найтепліші слова глибокої поваги.

Свій день народження Ви зустрічаєте у розквіті творчих сил, нових планів і задумів. Ваша трудова діяльність присвячена вихованню студентської молоді, викладацькій та науковій роботі. Своїм умінням працювати з людьми, аналізувати і оцінювати їхню роботу Ви заслужили великий авторитет і глибоку довіру викладачів і студентів.

Вам доля подарувала активне, багате і цікаве життя. Притаманний Вам талант організатора, помножений на велике бажання робити людям добро, став запорукою Вашого успіху .

Міцні знання випускників, їх життєві та професійні перемоги є результатом Вашої праці, яка допомагає будувати майбутнє педагогіки не тільки Київщини, але й усієї України.

Ми маємо всі підстави пишатися вашими досягненнями, адже саме завдяки Вам університет надає якісні освітні послуги. Про це свідчать велика кількість перемог Ваших студентів у всеукраїнських та міжнародних конкурсах та олімпіадах. Як знаний учений, професор потужного університету Ви робите значний внесок у розвиток вітчизняної освіти і науки, виховуєте нове покоління громадян України, передаючи кожній молодій людині неоцінений скарб високої освіченості і духовності.

У цей святковий для Вас день дозвольте побажати Вам – авторитетному фахівцю, мудрому керівнику,- міцного здоров'я і щастя, творчого натхнення й душевного комфорту, талановитих учнів та послідовників, вірних соратників і однодумців.

Щиро зичимо Вам сил і наснаги для здійснення найсвітліших сподівань та задумів, щоб Ваш професійний досвід, організаторські здібності та лідерські якості і надалі слугували на благо розбудови Університету, зміцненню та процвітанню України.

Нехай теплі слова подяки щодня лунають з вуст Ваших студентів. Велика вдячність і шана Вам за гуманну і благородну справу – виховання кожного наступного покоління. З усією теплотою серця цього дня висловлюємо слова подяки за щоденну напружену, титанічну працю. Ви не тільки щедро ділитесь своїми знаннями, а й виховуєте молоде покоління свідомих громадян в дусі любові до рідного краю, до України та до Людини як найбільшої гуманітарної цінності. Щиросердно бажаємо Вам успіхів і натхнення, здоров'я і достатку, талановитих студентів, нових досягнень і святкового настрою. Хай Вас

підтримують та надихають рідні люди, розуміють та допомагають колеги, минають негаразди та непорозуміння.

Нехай здійсняться усі заповітні мрії, а будь-які повороти долі завжди відкривають лише нові обрії майбутніх перспектив! Щастя Вам, радості, добра і благополуччя!



Випускники спеціальності
"Освітні вимірювання" 2012–2013 року

Вельмишановний Володимире Петровичу!

Дозвольте привітати Вас з нагоди прекрасної та яскравої події у Вашому житті – 60-річного ювілею!

Нам усім пощастило, що в нашому житті з'явилася така непересічна особистість, викладач від Бога, науковець з великої літери, та й просто прекрасна і порядна людина. Ви стали взірцем для багатьох учнів, студентів, аспірантів та докторантів не тільки України, але й закордону. Ваші слушні настанови допомогли багатьом людям у житті досягти вершин як на науковій ниві, так і у інших сферах життя.

Ваша наукова та трудова діяльність завжди наповнена багатогранною творчістю і величезною життєвою енергією. Саме ними пояснюється успішність такого об'ємного масиву здійснюваної Вами роботи. Це й написання наукових статей, монографій, посібників, підручників; організація та участь у вітчизняних і зарубіжних семінарах, конференціях, проектах; керівництво кафедрою, Центром моніторингу якості освіти, Науково-методичною радою університету, Малою академією наук Київської області; впровадження в життя, здавалося б, найнеймовірніших ідей … Та особисто ми особливо вдячні Вам за створення у Національному педагогічному університеті імені М.П. Драгоманова нової спеціальності, що відкриває шляхи перед багатьма її випускниками.

І це далеко не повний перелік того, з чим Ви зустрічаєте свої мудрі 60!

Ніколи не зупиняючись, Ви продовжуєте і примножуєте Ваші славні життєві й наукові здобутки, тож нехай ця діяльність і надалі не має кордонів, проникає у серця людей та надихає кожного на розбудову та процвітання єдиної щасливої сильної України!

Бажаємо Вам козацького здоров'я, безмежного щастя, нових успіхів, життєвих гараздів, мирного неба, сімейного благополуччя, добробуту та злагоди!

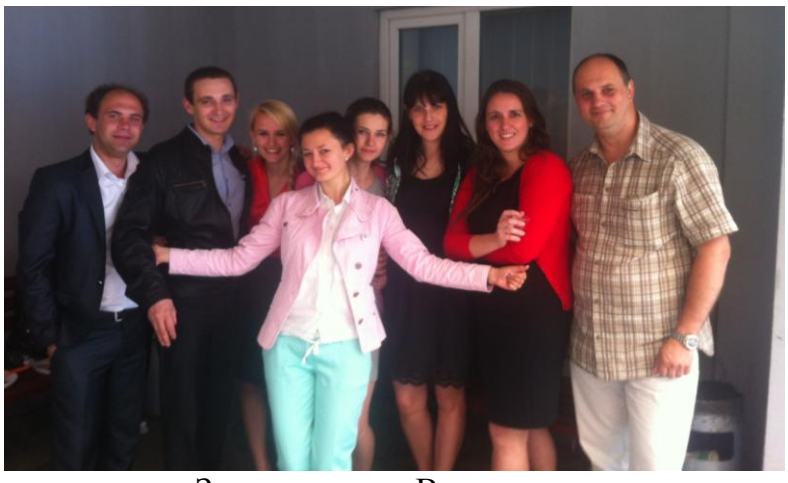

Зорить чудова Ваша дата –

Шановний Володимире Петровичу!

Дозвольте привітати Вас з нагоди прекрасної та яскравої події у Вашому житті – 60-річного ювілею!

Нам усім пощастило, що в нашому житті з'явилася така непересічна особистість, викладач від Бога, науковець з великої літери, та й просто прекрасна і порядна людина. Ви стали взірцем для багатьох учнів, студентів, аспірантів та докторантів не тільки України, але й закордону. Ваші слушні настанови допомогли багатьом людям у житті досягти вершин як на науковій ниві, так і у інших сферах життя.

Ваша наукова та трудова діяльність завжди наповнена багатогранною творчістю і величезною життєвою енергією. Саме ними пояснюється успішність такого об'ємного масиву здійснюваної Вами роботи. Це й написання наукових статей, монографій, посібників, підручників; організація та участь у вітчизняних і зарубіжних семінарах, конференціях, проектах; керівництво кафедрою, Центром моніторингу якості освіти, Науково-методичною радою університету, Малою академією наук Київської області; впровадження в життя, здавалося б, найнеймовірніших ідей … Та особисто ми особливо вдячні Вам за створення у Національному педагогічному університеті імені М.П. Драгоманова нової спеціальності, що відкриває шляхи перед багатьма її випускниками.

І це далеко не повний перелік того, з чим Ви зустрічаєте свої мудрі 60!

Ніколи не зупиняючись, Ви продовжуєте і примножуєте Ваші славні життєві й наукові здобутки, тож нехай ця діяльність і надалі не має кордонів, проникає у серця людей та надихає кожного на розбудову та процвітання єдиної щасливої сильної України!

Бажаємо Вам козацького здоров'я, безмежного щастя, нових успіхів, життєвих гараздів, мирного неба, сімейного благополуччя, добробуту та злагоди!



З глибокою вдячністю і щирою повагою,
випускники спеціальності «Освітні вимірювання» 2013 - 2014 н. р.

Дорогий Володимире Петровичу!

Цей світлий день – Ваш ювілей.
У дім уже заходить свято
З вітанням друзів та гостей.
Ми з ювілеєм Вас вітаєм!
Щоб стільки ж раз весна цвіла!
Сьогодні щиро Вам бажаєм
Здоров'я, щастя і тепла!
Щоб шлях Ваш був такий широкий,
Щоб мало було перешкод,
Щоб ювілей справляли сотий,
Не знали б Ви тяжких турбот.
А ще бажаєм добре жити,
Щоб внуки виросли «гаразд»!
Щоб мали Ви кого любити,
І щоб любили міцно Вас.
Щоб було добре все в роботі.
Вона, звичайно, непроста.
Щоб було все – і «за», і «проти»,
Як компроміс – життя-буття!
Ще раз сердечно Вас вітаєм!
Добра Вам зичимо сповна,
Хай незліченні будуть роки,
Багаті сонцем та добром,
Веселим спів, легкими кроки,
Хай доля сповниться добром!
Низенько вклоняємось, просимо долі,
І щастя, й здоров'я, й кохання доволі.
Ми любим Вас дуже і щиро вітаєм,
Найкращі бажання в Цей день надсилаєм!



Магістранти спеціальності «Освітні вимірювання» 2014- 2015 н. р.

Комп'ютерна інженерія – новий напрям досліджень в НПУ імені М.П. Драгоманова

Наразі потрібна істотна переорієнтація підготовки майбутнього учителя інформатики. Потрібен учитель зі сформованими уявленнями про різноманітність видів перетворювальної діяльності із застосуванням інформаційних і комунікаційних технологій, вплив їх поширення на культуру і науку, природу, економіку і суспільство взагалі. Необхідне розуміння можливостей використання інформаційно-комунікаційних технологій не тільки як засобів пізнання, а й засобів впливу на всі сфери життя людини. Майбутній учитель інформатики має уміти прогнозувати і моделювати процеси, об'єкти і засоби перетворювальної діяльності відповідно до заданих умов їх функціонування; уміти планувати власну діяльність, дотримуватися загальноприйнятних норм і правил поведінки і праці; уміти правильно оцінювати можливості педагогічно доцільного і виваженого використання сучасних інформаційно-комінікаційних технологій, запобігати негативним наслідкам їх нераціонального використання. Перед учителем інформатики ставиться мета не лише навчити кожного учня використовувати деяку сукупність операцій за допомогою комп'ютера, а формувати особистість, здатну швидко адаптуватися до стрімких змін у сучасному інформаційному суспільстві.

Значний внесок у підготовку майбутніх учителів інформатики роблять викладачі кафедри комп'ютерної інженерії.

Шляхами історії

8 лютого 2008 року на базі кафедри інформатики Інституту фізико-математичної та інформатичної освіти і науки було створено Інститут інформатики.

Першим його директором був доктор педагогічних наук, професор, академік НАПН України, заслужений діяч науки і техніки України Жалдак Мирослав Іванович. Наразі Інститут інформатики очолює заслужений працівник освіти України доктор фізико-математичних наук, професор, академік Академії наук вищої освіти України, завідувач кафедри програмної інженерії Кудін Анатолій Петрович.

У жовтні 2008 р. ректором НПУ імені М.П. Драгоманова академіком Андрущенком В.П. було підписано наказ про створення кафедри комп'ютерної інженерії в структурі Інституту інформатики. Це зумовлено інтенсивним розвитком сфери інформаційних технологій (ІТ) та необхідності їх вивчення сучасними фахівцями- випускниками Інституту інформатики.

Комп’ютерна інженерія (Computer Engineering) – це напрям досліджень, який об’єднує в собі основи комп’ютерної схемотехніки, мікроелектроніки, комп’ютерних наук та комп’ютерних мереж, результати яких необхідні для проектування та розроблення комп’ютерних систем. Фахівцям з ІТ необхідні знання з технологій проектування інформаційних систем та програмно-апаратних комплексів. Ця галузь інженерії зосереджена не лише на тому як функціонують комп’ютери самі по собі, але й включає усі аспекти інтеграції комп’ютерних систем у різні галузі, від автоматизації технологічних процесів на виробництві, електростанціях до космічних апаратів та супутників.

До завдань, які виконують наші випускники у галузі комп’ютерної інженерії відносяться:

- ✓ розроблення прикладного та системного програмного забезпечення;
- ✓ розроблення програмного забезпечення для вбудованих комп’ютерних систем;
- ✓ проектування мікропроцесорних пристроїв;
- ✓ проектування, налагодження та обслуговування комп’ютерних мереж.

Викладацький склад кафедри, який є досить молодим (середній вік - 42 роки), звертає особливу увагу як на ознайомлення студентів з новітніми технологіями у сфері мережево-орієнтованих комп'ютерних систем, так і з фундаментальними знаннями у сфері ІТ.

Наші студенти мають змогу вивчити сучасні інформаційні технології, зокрема: UML (Unified Modelling Languague – основний засіб програмної інженерії XXI-сторіччя, який дозволяє здійснювати об'єктно-орієнтовний аналіз, проектування і програмування), C/C++, Delphi, JAVA (технологію, яка надає розробнику прості, швидкі, надійні і доступні засоби розроблення).

В ході навчання студенти знайомляться з сучасним програмним забезпеченням, зокрема: системами керування базами даних: MySQL, Firebird, Oracle XE; операційними системами: Linux, FreeBSD, Solaris, Windows Server 8; web-серверами Apache; математичними засобами: MatLab, Mathcad, Maxima.

Викладання дисциплін здійснюється як з використанням спеціалізованого комп’ютерного обладнання, так і на основі сучасних програмних продуктів, які дозволяють швидко і якісно розробляти і тестувати інформаційні системи.

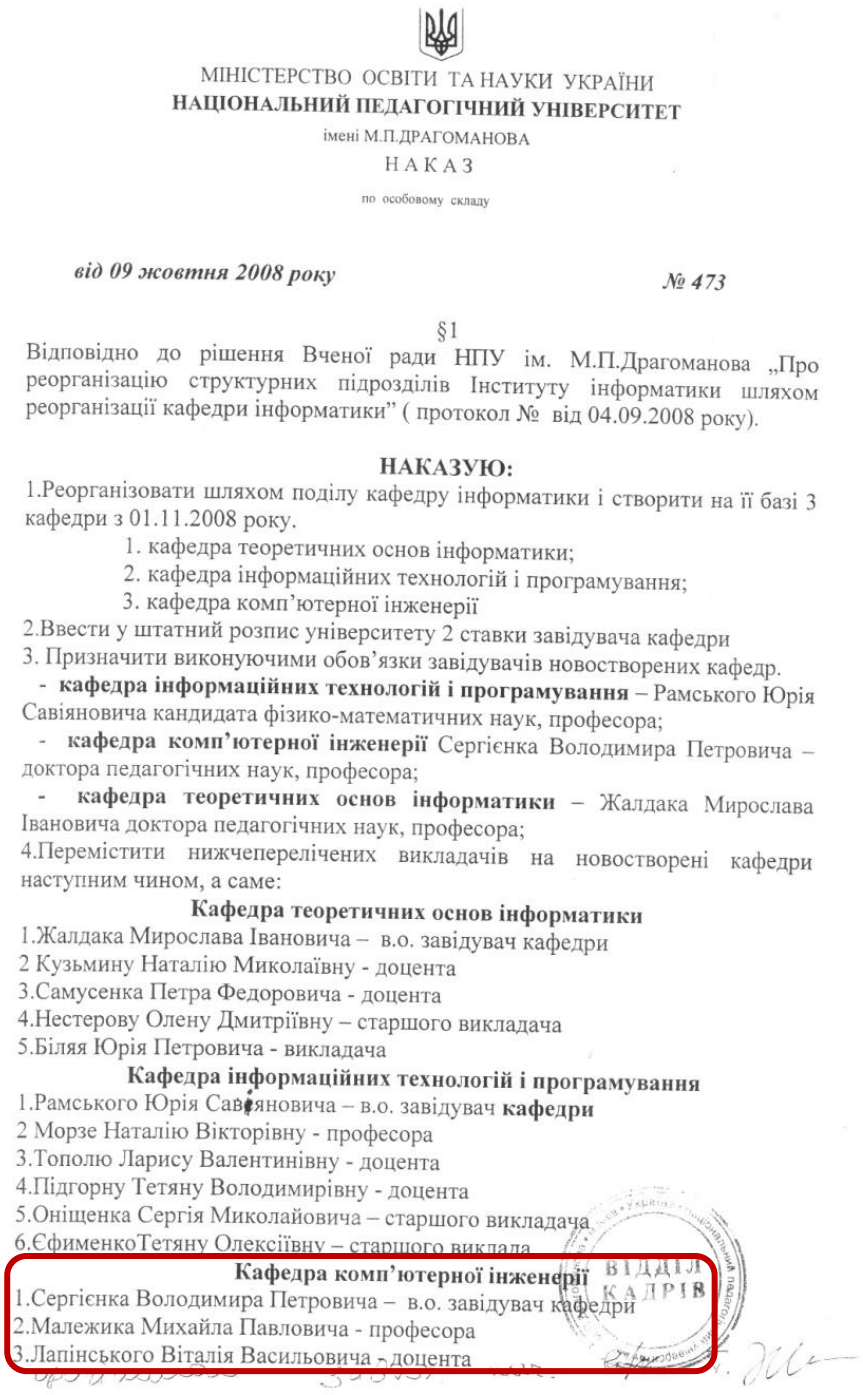

МІНІСТЕРСТВО ОСВІТИ ТА НАУКИ УКРАЇНИ
НАЦІОНАЛЬНИЙ ПЕДАГОГІЧНИЙ УНІВЕРСИТЕТ
імені М.П.ДРАГОМАНОВА
НАКАЗ
по особовому складу

від 09 жовтня 2008 року *№ 473*

§1
Відповідно до рішення Вченої ради НПУ ім. М.П.Драгоманова „Про реорганізацію структурних підрозділів Інституту інформатики шляхом реорганізації кафедри інформатики" (протокол № від 04.09.2008 року).

НАКАЗУЮ:
1.Реорганізувати шляхом поділу кафедру інформатики і створити на її базі 3 кафедри з 01.11.2008 року.
1. кафедра теоретичних основ інформатики;
2. кафедра інформаційних технологій і програмування;
3. кафедра комп'ютерної інженерії
2.Ввести у штатний розпис університету 2 ставки завідувача кафедри
3. Призначити виконуючими обов'язки завідувачів новостворених кафедр.
- **кафедра інформаційних технологій і програмування** – Рамського Юрія Савіяновича кандидата фізико-математичних наук, професора;
- **кафедра комп'ютерної інженерії** Сергієнка Володимира Петровича – доктора педагогічних наук, професора;
- **кафедра теоретичних основ інформатики** – Жалдака Мирослава Івановича доктора педагогічних наук, професора;
4.Перемістити нижчеперелічених викладачів на новостворені кафедри наступним чином, а саме:

Кафедра теоретичних основ інформатики
1.Жалдака Мирослава Івановича – в.о. завідувач кафедри
2 Кузьмину Наталію Миколаївну - доцента
3.Самусенка Петра Федоровича - доцента
4.Нестерову Олену Дмитріївну – старшого викладача
5.Біляя Юрія Петровича - викладача

Кафедра інформаційних технологій і програмування
1.Рамського Юрія Савіяновича – в.о. завідувач **кафедри**
2 Морзе Наталію Вікторівну - професора
3.Тополю Ларису Валентинівну - доцента
4.Підгорну Тетяну Володимирівну - доцента
5.Оніщенка Сергія Миколайовича – старшого викладача
6.ЄфименкоТетяну Олексіївну – старшого викладача

Кафедра комп'ютерної інженерії
1.Сергієнка Володимира Петровича – в.о. завідувач кафедри
2.Малежика Михайла Павловича - професора
3.Лапінського Віталія Васильовича - доцента

ВІДДІЛ КАДРІВ

Інфраструктура сфер діяльності сучасного вищого начального закладу (ВНЗ) динамічно розвивається як за рахунок географічного нарощування, так і за рахунок розширення сфер діяльності ВНЗ (комерційна, рекламна, мистецька тощо). Як показує світовий досвід використання інформаційно-комунікаційних технологій, електронні системи на основі інтернет-технологій мають використовуватися в усіх напрямках діяльності ВНЗ. Все це формує нові вимоги до умов управління діяльністю ВНЗ: оперативність, доступність, автоматизація, високий рівень комунікативності. Такі умови мають забезпечуватися на основі web-порталу – відправної точки розгортання електронних систем управління сучасного ВНЗ.

Для реалізації освітнього web-порталу ВНЗ потрібна наявність локальної мережі (Інтранет), використання якої б забезпечувало швидкий і надійно захищений документообіг. Наразі це, як правило, використання оптоволоконних мереж і стандартизоване програмне серверне обладнання. У НПУ імені М.П. Драгоманова така мережа об'єднує навчальні корпуси, які розміщені в різних куточках м. Києва і є базою навчання студентів.

Найприйнятнішим для ВНЗ має бути вертикальний тип порталу через його вузьку тематичну спрямованість, що забезпечується різними сервісами. У більшості випадків під портали виділяють окремі потужні сервери (фірм HP, Alpha-server, IBM), що знаходяться на робочій площі провайдера, підключеного до швидкісного виділеного каналу мережі Internet. Але при необхідності вони можуть розміщуватися і на площі замовника, тобто власника сервера (в НПУ імені М.П. Драгоманова їх більше 12, серед найпотужніших 2 були придбані за кошти міжнародного проекту кафедри комп'ютерної інженерії за програмою Європейського Союзу TEMPUS). Необхідною умовою їх продуктивного функціонування є під'єднання до високошвидкісної мережі Internet (від 100 Мбіт/с), забезпечення відповідного температурного режиму роботи та постійного нагляду. Завдяки цим серверам створено ефективну локальну мережу університету.

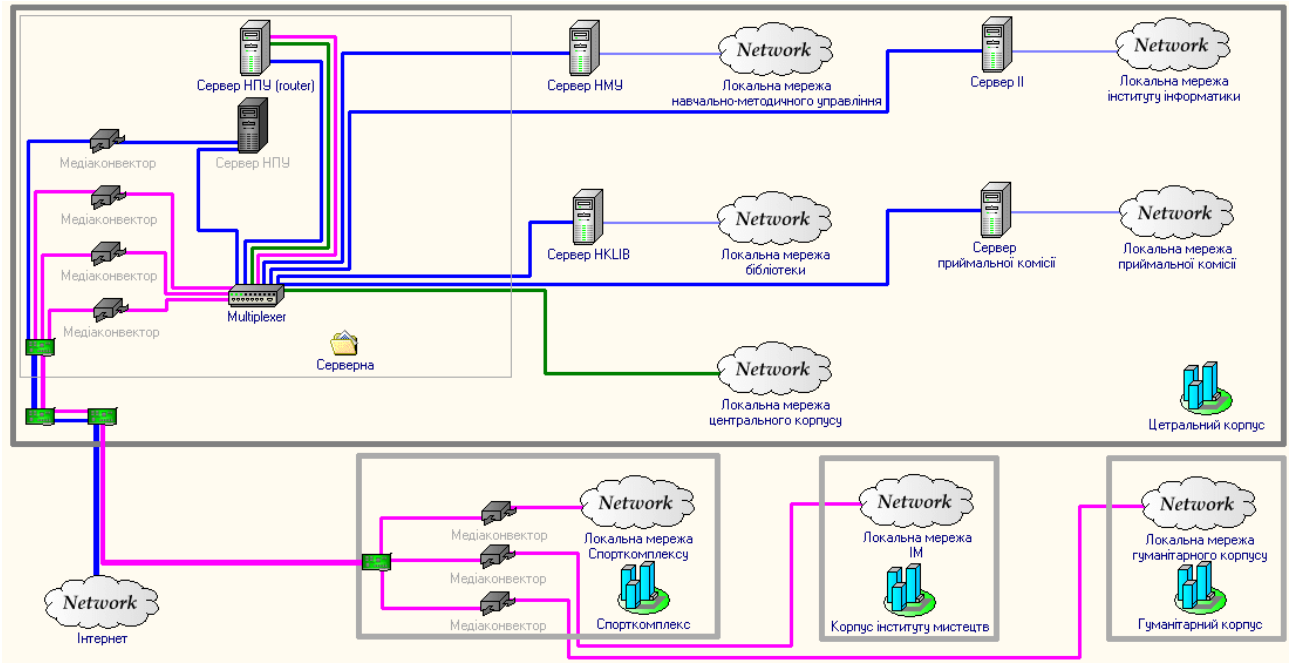

Модель локальної мережі НПУ імені М.П. Драгоманова

Використання ІКТ у навчальному процесі та ступінь представлення будь-якого вищого навчального закладу в глобальній мережі Інтернет можна визначити за допомогою рейтингу Webometrics Ranking of World's Universities (Cybermetrics Lab, National Research Council, Spain). Відомі і інші рейтинги, такі

як Academic Ranking of World Universities (Shanghai Jiao Tong University), проте в цих рейтингах не фокусується увага на web-діяльності ВНЗ, а враховуються безліч інших чинників. Webometrics – один з найавторитетніших рейтингів у міжнародному освітньому середовищі; публікується двічі на рік – у січні та липні. Рейтинг університету визначається за спеціальною методикою, розробленою відповідно до Берлінських принципів рейтингування ВНЗ (Berlin Principles on Ranking of Higher Education Institutions), визначених ЮНЕСКО, за якими аналізується не освітня діяльність університету в цілому, а саме представлення ВНЗ в глобальній мережі Інтернет. Цей рейтинг складається з даних найбільших пошукових систем, враховується, зокрема, обсяг представлених у глобальній мережі Інтернет наукових публікацій, їх цитованість, посилання на матеріали сайтів з доменним іменем ВНЗ і т.д. Тому цей рейтинг можна використати як один з показників якості web-сайту ВНЗ. Завдяки активній діяльності і викладачів кафедри комп'ютерної інженерії НПУ імені М.П. Драгоманова входить до ТОП-10 українських ВНЗ за рейтингом Webometrics Ranking of World's Universities, періодично займаючи чільні місця в рейтингах.

За ці 5 років викладачі кафедри комп'ютерної інженерії взяли участь у ряді наукових проектів світового, європейського та всеукраїнського рівнів:

- проекту за програмою Європейського Союзу Tempus IV «Освітні вимірювання в інформаційному суспільстві, адаптовані до стандартів ЄС», в ході реалізації якого відкрито підготовку магістрів зі спеціальності 8.1801022 «Освітні вимірювання» (2009 – 2012 рр., координатор проекту Сергієнко В.П.);
- проекту підтримки магістратури за спеціальністю 8.1801022 «Освітні вимірювання» з боку Альянсу USETI (2013 – 2016 рр., координатор Сергієнко В.П.);
- держбюджетної теми «Розроблення та виготовлення діючих макетних зразків навчально-наукових комп'ютеризованих комплексів лабораторних робіт» (код державної реєстрації 0111U003664) (відповідальний виконавець, головний науковий співробітник , професор Сергієнко В.П., 2011 – 2012 рр.);
- створення методів для проектування відмовостійких кібер-фізичних систем (у рамках науково-технічного співробітництва з університе-том Анкари, Туреччина) (подано на конкурс);
- розроблення біологічних алгоритмів з використанням графічних процесорів (у рамках науково-технічного співробітництва з університетом Мурсії, Іспанія) (подано на конкурс);

- розглядаються перспективи здійснення сумісних наукових досліджень з університетом штату Паханг, Малайзія.

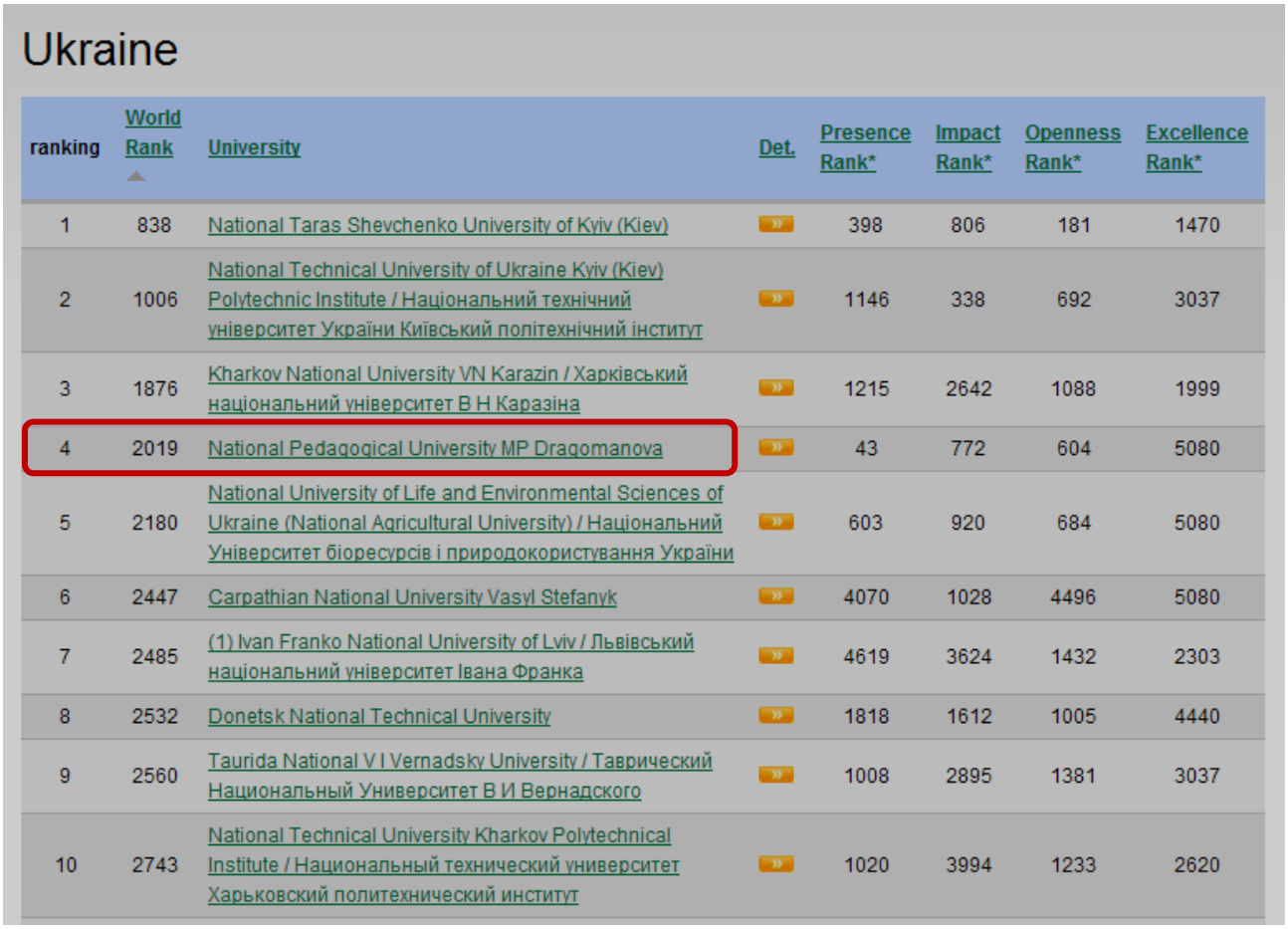

Ukraine

ranking	World Rank	University	Det.	Presence Rank*	Impact Rank*	Openness Rank*	Excellence Rank*
1	838	National Taras Shevchenko University of Kyiv (Kiev)	»	398	806	181	1470
2	1006	National Technical University of Ukraine Kyiv (Kiev) Polytechnic Institute / Національний технічний університет України Київський політехнічний інститут	»	1146	338	692	3037
3	1876	Kharkov National University VN Karazin / Харківський національний університет В Н Каразіна	»	1215	2642	1088	1999
4	2019	National Pedagogical University MP Dragomanova	»	43	772	604	5080
5	2180	National University of Life and Environmental Sciences of Ukraine (National Agricultural University) / Національний Університет біоресурсів і природокористування України	»	603	920	684	5080
6	2447	Carpathian National University Vasyl Stefanyk	»	4070	1028	4496	5080
7	2485	(1) Ivan Franko National University of Lviv / Львівський національний університет Івана Франка	»	4619	3624	1432	2303
8	2532	Donetsk National Technical University	»	1818	1612	1005	4440
9	2560	Taurida National V I Vernadsky University / Таврический Национальный Университет В И Вернадского	»	1008	2895	1381	3037
10	2743	National Technical University Kharkov Polytechnical Institute / Национальный технический университет Харьковский политехнический институт	»	1020	3994	1233	2620

Рейтинг ВНЗ України

За рейтингом викладачів університету, викладачі кафедри входять до першої десятки кращих, а в загальноуніверситетському рейтингу кафедр кафедра комп’ютерної інженерії посідає також чільні місця.

Здобутками кафедри комп'ютерної інженерії також є:

- створення рейтингової системи оцінювання діяльності викладачів, кафедр, інститутів та системи комп’ютерної діагностики знань в НПУ імені М. П. Драгоманова;
- створення міжкафедральної комп'ютеризованої фізичної лабораторії;
- оснащення нової аудиторії мультимедійного навчання і інформаційно-комунікаційних технологій, комп'ютерних класів, серверного центру;
- забезпечення навчального процесу новими підручниками та науково-методичною літературою (за останні 5 років опубліковано 5 монографій, 4 підручники, 42 навчальних посібники, 132 статті у фахових виданнях та 109 матеріалів доповідей та тез конференцій);
- щороку склад кафедри поповнюється провідними вченими;

- створено сайт кафедри;
- упроваджено курси перепідготовки та підвищення кваліфікації з освітніх вимірювань і моніторингу якості освіти, інформатики для вчителів загальноосвітніх навчальних закладів, викладачів ВНЗ, науковців.

Також, у співпраці спеціалізованої школи № 91 I – III ступенів з кафедрою комп'ютерної інженерії проводиться дослідно-експериментальна робота «Взаємодія загальноосвітнього та вищого навчального закладів з удосконалення підготовки майбутніх вчителів інформатики» (2011 – 2016 рр.).

У перспективі плануємо розвивати наукові пошуки в галузі комп'ютерної інженерії та освітніх вимірювань, популяризувати науку серед учнівської та студентської молоді, постійно нарощувати технічний потенціал НПУ імені М.П. Драгоманова, розвивати дистанційні форми навчання учнів, студентів, підвищення кваліфікації фахівців.

Володимир Сергієнко

Друковані праці
Володимира Петровича Сергієнка

Монографії, підручники, навчально-методичні посібники, програми

1. Исследование методов повышения эффективности электрокинетического преобразования путем адсорбции ионогенных веществ на токонесущей поверхности : Отчет о НИР / ВНТИЦентр; руководитель И. Т. Горбачук; отв. исполн. В. И. Баштовой, Р. М. Коцюба, **В. П. Сергиенко** [и др.]; КГПИ. – №ГР 0053374. – К., 1984. – 125 с.
2. Исследование электрокинетических свойств природных, минеральных и синтетических волокон: Отчет о НИР / ВНТИЦентр; руководитель И.Т.Горбачук. – №ГР 0071911. – К., 1987. – 164 с. – Отв. исп. Т. П. Стеценко, В. И. Баштовой, **В. П. Сергиенко** и др., КГПИ.
3. Лабораторний практикум з молекулярної фізики з елементами НДР : методичні рекомандації для студ. пед. ін-тів спец. 2105 “Фізика і астрономія” / І. Т. Горбачук, **В. П. Сергієнко**; відп за вип. Ю. А. Пасічник; Київський державний педагогічний інститут імені О. М. Горького. – К.: КДПІ, 1989. – 46 с.
4. Исследование возможности применения электрофизических методов для получения композиционных материалов с заданными свойствами: Отчет о НИР / ВНТИЦентр; Руководитель И. Т. Горбачук. № ГР 0018391. – К.: КГПИ, 1990. – 187 с. – Отв. исполн. Т. П. Стеценко, Р. М. Коцюба, **В. П. Сергиенко [**и др.]
5. Проведення наукових досліджень і навчальний процес : методичні вказівки до курсових робіт із загальної фізики для студентів фізичних спеціальностей педінститутів / укл. **В. П. Сергієнко** ; ред. Ю. А. Пасічник ; Київський державний педагогічний інститут ім. О. М. Горького. – Київ: КДПІ, 1990. - 24 с.
6. **Сергієнко В. П.** Молекулярна фізика. Вступ до термодинаміки: методика і техніка лабораторного практикуму: навчальний посібник / В. П. Сергієнко / за ред. І. Т. Горбачука ; Київський державний педагогічний інститут імені О. М. Горького. – К.: КДПІ, 1991. – 87 с.
7. Бережний П. В. Методичні поради та контрольні роботи з фізики для слухачів заочної фізико-технічної школи / П. В. Бережний, М. І. Шут, **В. П. Сергієнко; /** Український державний педагогічний університет імені М. П. Драгоманова. – К.: УДПУ, 1992. – 36 с.

8. Заочна фізико-технічна школа: методичні поради та контрольні роботи / П. В. Бережний, А. В. Касперський, Т. Г. Січкар, **В. П. Сергієнко,** М. І. Шут ; Український державний педагогічний університет імені М. П. Драгоманова. – К.: УДПУ, 1993. – 34 с.
9. Мельничук О. В. Методи оцінки похибок та обробки результатів вимірювань фізичних величин / О. В. Мельничук, **В. П. Сергієнко**. – Ніжин: НДПІ, 1994. –17 с.
10. Розробка універсальної системи автоматизованого тестового контролю знань, умінь і навичок студентів: Звіт про НДР / УДПУ: Керівник І. Т. Горбачук. – Відповідальні виконавці Р. М. Коцюба, І. М. Собко, В. П. Сергієнко **[**та ін.]; № ДР 0193 026510. – К., 1994**.** – 45 с.
11. Шут М. І. Методичні вказівки до підготовки, виконання і захисту кваліфікаційних (дипломних) робіт / М-во освіти і науки України, Національний педагогічний університет імені М. П. Драгоманова; М. І. Шут, **В. П. Сергієнко,** А. В. Касперський. – К.: Вид-во НПУ ім. М. П. Дагоманова, 1999. – 37 с.
12. Демонстраційний експеримент з фізики: навч. посібник / М. І. Шут, В. Ю. Биков, О. М. Кучменко, І. І. Адаменко, Ю. О. Жук, О. М. Плахтієнко, А. В. Касперський, Л. Ю. Благодаренко, **В. П. Сергієнко,** В. Ф. Заболотний / за ред. М. І. Шута, В. Ю. Бикова. – К.: ВЦ Просвіта, 2003. – 237 с.
13. **Сергієнко В. П.** Збірник тестових завдань з фізики / В. П. Сергієнко **/** М-во освіти і науки України, Національний педагогічний університет імені М. П. Драгоманова**.** –К.: Вид-во НПУ ім. М. П. Драгоманова**,** 2004**.** – 24 с.
14. **Сергієнко В. П.** Інтеграція фундаментальності та професійної спрямованості курсу загальної фізики у підготовці сучасного вчителя: монографія / В. П. Сергієнко ; М-во освіти і науки України, Національний педагогічний університет імені М. П. Драгоманова**.** – К.: Вид-во НПУ ім. М. П. Драгоманова**,** 2004**.** – 382 с.
15. **Сергієнко В. П.** Курс фізики: навчальний посібник для студентів вищих навч. закладів / В. П. Сергієнко. –Х.: Торсінг, 2004. – 300 с.*
16. **Сергієнко В. П.** Молекулярна фізика і термодинаміка. Модуль 1: Основи молекулярно-кінетичної теорії: навч. посібник / В. П. Сергієнко; /Національний педагогічний університет імені М. П. Драгоманова**.** – К.: Вид-во НПУ ім. М. П. Драгоманова**,** 2004**.** – 200 с.
17. Шут М. І. Науково-дослідна робота з фізики у середніх та вищих навчальних закладах: навч. посібник / М. І. Шут, **В. П. Сергієнко.** –К.: Шкільний світ, 2004. – 128 с.

18. Шут М. І. Науково-дослідна робота з фізики у середніх та вищих навчальних закладах: навч. посібник для студентів вищих навчальних закладів / М. І. Шут, **Сергієнко В. П.** – К.: Перше вересня, 2004. – 127 с. (Фізика: газета. 2004. – № 19-21(211-213), липень. – С.1-127. - (Шкільний світ).
19. Горбачук І. Т. Програма курсу загальної фізики: навч. посібник / І. Т. Горбачук, М. І. Шут, **В. П. Сергієнко ;** М-во освіти і науки України, Національний педагогічний університет імені М. П. Драгоманова. – К. : Вид-во НПУ ім. М. П. Драгоманова, 2004. – 50 с.
20. **Сергієнко В. П.** Програма курсу загальної фізики для студентів ПІФ / В. П. Сергієнко ; Національний педагогічний університет імені М. П. Драгоманова. – К.: Вид-во НПУ ім. М. П. Драгоманова, 2004. – 24 с.
21. **Сергієнко В. П.** Програма спецкурсу “Основи фізики живого” / В. П. Сергієнко; Національний педагогічний університет імені М. П. Драгоманова.– К.: Вид-во НПУ ім. М. П. Драгоманова, 2004. – 24 с.
22. Дідович М. М. Розв’язування задач з фізики: навч. посібник / М. М. Дідович, С. М. Пастушенко, **В. П. Сергієнко**. – К.: ДІАЛ, АБЕТКА, 2004. – 180 с.
23. Підготовка науково-дослідницьких проектів: посібник / М. І. Шут, В. П. Сергієнко **[**та ін.**]**; МАН. - К.: Ред. загальнопед. газ., 2005. – 128 с. – (Б-ка «Шк. світу»).
24. Програми педагогічних університетів (педагогічних інститутів). Загальна фізика : учебные программы / М-во освіти і науки України, Національний педагогічний університет ім. М. П. Драгоманова ; укл.: М. І. Шут, І. Т. Горбачук, **В. П. Сергієнко**. - К. : Вид-во НПУ ім. М. П. Драгоманова, 2005. - 48 с.
25. **Сергієнко В. П.** Розв'язування задач з електростатики: навч. посібник для студ. вищих навч. закладів / В. П. Сергієнко, Т. В. Скубій; М-во освіти і науки України, Національний педагогічний університет ім. М. П. Драгоманова; Нац. техн. ун-т України «Київський політехнічний інститут». - К.: Політехніка, 2005. - 132 с.
26. **Сергієнко В. П.** Експрес-курс Фізика: Державна підсумкова атестація. Вступні іспити до ВНЗ. Зовнішнє тестування. Форма іспиту : Тестування. Усна. Письмова / В. П. Сергієнко ; М-во освіти і науки України, Інформаційна агенція «Вища освіта», Національний педагогічний університет імені М. П. Драгоманова**.** - К.: Майстер-Клас, 2006. – 368 с. - (ГДІ, або Готуйся до іспитів).

27. Вивчення фізики у 7 класі 12 – річної школи: методичний посібник /Бугайов О. І., Головко М. В., Закота Л. А, Коваль В. С, Костюкевич Д. Я., Непорожня Л. В., **Сергієнко В. П.** - К.: Шкільний світ, 2007. – 126 с.
28. Розв'язування задач з фізики : навчальний посібник для студ. вищ. навч. закладів / **В. П. Сергієнко**, Л. Ю. Збаравська, М. М. Чиркін, Г. О. Шишкін ; М-во освіти і науки України, Подільський держ. аграрно-техн. ун-т. – Київ : [НМЦ аграрної політики], 2007. - 153 с. : іл.
29. Викладання фізики у 8 класі 12-річної школи : посібник / Бугайов О. І., Закота Л. А, Коваль В. С, Костюкевич Д. Я., Непорожня Л. В., **Сергієнко В. П.** ; упоряд. М. В. Головко. – К.: Шк. світ, 2008. - Ч. І. - 128 с. - (Бібліотека "Шкільного світу").
30. Викладання фізики у 8 класі 12-річної школи : посібник / Бугайов О. І., Закота Л. А, Коваль В. С, Костюкевич Д. Я., Непорожня Л. В., **Сергієнко В. П.** ; упоряд. М. В. Головко. – К.: Шк. світ, 2008. - Ч. ІІ. - 128 с. - (Бібліотека "Шкільного світу").
31. **Сергієнко В. П.** Методика і техніка експерименту з оптики: Посібник. – 2-е вид. перероб. і доп. / В. П. Сергієнко, М. І. Садовий, І. В. Попов. – Кіровоград: Сабоніт, 2008. – 253 с.
32. **Сергієнко В. П.** Фізика : підручник для слухачів підготовчих відділень вищих навчальних закладів / В. П. Сергієнко, М. І. Садовий, О. М. Трифонова; М-во освіти і науки України, АПН України, Національний педагогічний університет імені М. П. Драгоманова, Кіровоградський держ. пед. ун-т ім. В. Винниченка. - Кіровоград: ПП «Екслюзив – Систем», 2008. - 698 с.
33. Дембіцька С. В. Фізика та основи астрономії для студентів коледжів. Практичний курс: навчальний посібник / С. В. Дембіцька, **В. П. Сергієнко,** С. Л. Яблочніков**. -** Вінниця: ТОВ Планер. – 2008. – 179 с.
34. Викладання фізики у 9 класі 12-річної школи : посібник / Бугайов О. І., Закота Л. А, Коваль В. С, Костюкевич Д. Я., Непорожня Л. В., **Сергієнко В. П.; у**поряд. М. В. Головко. – К.: Шк. світ, 2009. - 128 с. - (Бібліотека "Шкільного світу").
35. Войтович І. С. Архітектура інформаційних систем : [навчальний посібник для учнів загальноосвіт. навч. закладів та студ. вищ. навч. закладів] / І. С. Войтович, М. П. Малежик, **В. П. Сергієнко** ; М-во освіти і науки України, Нац. пед. ун-т ім. М.П. Драгоманова. – Луцьк-К. : [б. и.], 2010. – 341 с.
36. **Сергієнко В. П.** Зовнішнє незалежне оцінювання в освіті України. Курс лекцій : навчальний посібник / В. П. Сергієнко, Г. С. Кашина. – Луцьк, 2010. – 115 с.

37. Леонченко Н. П. Інтегративний підхід до навчання біології у вищих медичних навчальних закладах І - ІІ рівнів акредитації / Н. П. Леонченко**, В. П. Сергієнко. -** К.: Вид-во НПУ імені М. П. Драгоманова, 2010. – 134 с.
38. **Сергієнко В. П.** Комп'ютерно-орієнтовані засоби навчання фізики майбутніх учителів / М-во освіти і науки України, Національний педагогічний університет імені М. П. Драгоманова ; В. П. Сергієнко. – К. : Вид-во НПУ імені М. П. Драгоманова, 2010. – 134 с.
39. Кухар Л. О. Конструювання тестів. Курс лекцій : навчальний посібник / Л. О. Кухар, В. П. Сергієнко**.** - Луцьк, 2010. – 182 с.
40. Бригінець В. П. Лекції з курсу загальної фізики. Механіка: навчальний посібник для студентів вищих навчальних закладів / В. П. Бригінець, С. О. Подласов, **В. П. Сергієнко ;** за ред. В. П. Сергієнка ; М-во освіти і науки України, Національний педагогічний університет імені М. П. Драгоманова. - К.: Вид-во НПУ імені М.П. Драгоманова, 2010. – 170 с.
41. Матеріали міжнародної науково-практичної конференції «Освітні вимірювання в інформаційному суспільстві» : конференція проводиться у рамках проекту «Освітні вимірювання, адаптовані до стандартів ЄС» за програмою Європейського Союзу TEMPUS та з нагоди 175-річчя НПУ імені М. П. Драгоманова / М-во освіти і науки України, Національний педагогічний університет імені М. П. Драгоманова ; редкол. **В. П. Сергієнко** (гол.) [та ін.]. - К.: Вид-во НПУ імені М. П. Драгоманова, 2010. – 135 с.
42. **Сергієнко В. П.** Навчально-методичний комплекс фахової підготовки бакалаврів спеціальності 6.040302 «інформатика» спеціалізація «освітні вимірювання» : навчально-методичний посібник / В. П. Сергієнка. – Луцьк, 2010. – 88 с.
43. Сергієнко В. П. Освітні вимірювання: наукова проблема і напрям підготовки фахівців / В. П. Сергієнко, В. М. Ісаєнко, А. В. Кочина. – К.: Вид-во НПУ імені М. П. Драгоманова, 2010. – 134 с.
44. Розгортання модульних лабораторій як засіб підвищення ефективності навчального процесу з інформаційних технологій / **Сергієнко В. П.,** Сергієнко Н. В., Бакал А. М., Грам В. Ю. - К.: Вид-во НПУ імені М. П. Драгоманова, 2010. – 134 с.
45. **Сергієнко В. П.** Тестові завдання з курсу загальної фізики : навчальний посібник для студентів вищих навчальних закладів / В. П. Сергієнко, О. В. Матвійчук, О. М. Пустовий. – Луцьк, 2010. – 70 с.
46. Фізика. 11 клас (академічний та профільний рівень) : підручник для загальноосвітніх навчальних закладів / Бугайов О. І., Головко М. В.,

Закота Л. А, Засєкіна Т. М., Костюкевич Д. Я., Непорожня Л. В., **Сергієнко В. П.** - К.: Педагогічна думка, 2010.

47. Архітектура інформаційних систем / **В. П. Сергієнко**, М.П. Малежик, І.С. Войтович. – Рівне: СПД О.Зень, 2011 – 322 с.
48. Методика і техніка експерименту з оптики : [навчальний посібник для студ. фіз. спец. вищ. пед. навч. закладів та вчителів фізики] / М. І. Садовий, **В. П. Сергієнко**, О. М. Трифонова, І. А. Сліпухіна, І. С. Войтович ; М-во освіти і науки, молоді та спорту України. - Луцьк : Волиньполіграф, 2011. – 292 с. : іл., фото.
49. Методичні рекомендації зі складання тестових завдань : навчальний посібник / М-во освіти і науки, молоді та спорту України, Національний педагогічний університет імені М. П. Драгоманова; **В. П. Сергієнко**, Л. О. Кухар. – К.: Вид-во НПУ імені М. П. Драгоманова, 2011. – 41 с.
50. Навчально-методичний комплекс програм та документів щодо підготовки магістрів спеціальності 8.18010022 "Освітні вимірювання" : навчально-методичний комплекс / [Т. І. Андрущенко [та ін.] ; за ред. **В. П. Сергієнка**] ; М-во освіти і науки, молоді та спорту України, Нац. пед. ун-т ім. М.П. Драгоманова. - К. : Вид-во НПУ ім. М. П. Драгоманова, 2011. - 164 с.
51. Науково-методичні засади управління якістю освіти в університетах : програма IV міжнарод. наук.-практич. конференції, 25 березня 2011 р. / [редкол.: В. П. Андрущенко, В. П. Бех, Г. І. Волинка, І. Т. Горбачук, В. Б. Євтух, **В. П. Сергієнко**, А. В. Касперський, А. П. Кудін, В. Г. Лавриненко, О. С. Падалка, А. О. Ярошенко] ; М-во освіти і науки, молоді та спорту України, Нац. пед. ун-т ім. М. П. Драгоманова, Науково-метод. центр моніторингу якості освіти. - К. : Вид-во НПУ ім. М. П. Драгоманова, 2011. - 25 с.
52. **Сергієнко В. П.** Положення про систему комп'ютерної діагностики знань студентів в НПУ ім. М. П. Драгоманова / В. П. Сергієнко. – К. : Вид-во НПУ імені М. П. Драгоманова, 2011. – 8 с.*
53. Психолого-педагогічні засади проектування інноваційних технологій викладання у вищій школі : монографія / [О. Ф. Бондаренко [та ін.]] ; [за заг. ред.: В. П. Андрущенка, В. І. Лугового] ; [рец.: О. С. Падалка, В. П. Сергієнко, Н. Шиян] ; Нац. акад. пед. наук України, Ін-т вищ. освіти. - Київ : Педагогічна думка, 2011. - 260 с.
54. Організаційно-методичне забезпечення моніторингових досліджень якості загальної середньої освіти : монографія / Нац. акад. пед. наук України, Ін-т педагогіки ; [за ред. О. І. Ляшенко [та ін.]] ; [рец.: М. І. Шут, **В. П. Сергієнко**]. - К. : Педагогічна думка, 2011. - 160 с.

55. **Сергієнко В. П.** Комп'ютерні технології в тестуванні : навчальний посібник / В. П. Сергієнко, М. П. Малежик, Т. В. Сіткар. – Луцьк, 2012. – 300 с.
56. **Сергієнко В. П.** Курс фізики: навч. посібник для студентів вищих навчальних закладів / В. П. Сергієнко, І. С. Войтович, І. А. Сліпухіна ; за ред. В. П. Сергієнка. - К.: Вид-во НПУ ім. М. П. Драгоманова, 2012. – 268 с.
57. Лабораторні роботи з обладнанням PHYWE. Фізика. 7 клас : навчально-методичний посібник / І. Т. Горбачук, **В. П. Сергієнко**, І. С. Войтович, О. С. Падалка, М. В. Працьовитий, Т. О. Олефіренко, В. М. Зінчук ; Міністерство освіти і науки, молоді та спорту України, Національний педагогічний університет імені М.П. Драгоманова.- К.: Вид-во НПУ ім. М. П. Драгоманова, 2012. - 106 с.
58. Лабораторні роботи з обладнанням PHYWE. Фізика. 8 клас : навчально-методичний посібник / І. Т. Горбачук, **В. П. Сергієнко**, І. С. Войтович, О. С. Падалка, М. В. Працьовитий, Т. О. Олефіренко, М. М. Левтік / Міністерство освіти і науки, молоді та спорту України (Київ), Національний педагогічний університет імені М. П. Драгоманова (Київ)] ; М-во освіти і науки, молоді та спорту України, Нац. пед. ун-т ім. М. П. Драгоманова. - К. : Вид-во НПУ ім. М. П. Драгоманова. - К.: РВВ НПУ, 2012. – 144 с.
59. **Сергієнко В. П.** Лекції з курсу загальної фізики. Молекулярної фізика: навчальний посібник для студентів вищих навчальних закладів / В. П. Сергієнко, В. П. Бригінець, С. О. Подлавсов. - Луцьк: СПД Гадяк Жанна Володимирівна, друкарня «Волиньполіграф», 2012. – 158 с.
60. Матеріали міжнародного форуму фахівців у галузі освітніх вимірювань : форум проводиться у рамках виконання проекту "Освітні вимірювання, адаптовані до стандартів ЄС" за програмою Європейського Союзу TEMPUS, 01 червня 2012 р., Київ (Україна) / М-во освіти і науки, молоді та спорту України, Нац. пед. ун-т ім. М.П. Драгоманова ; редкол. **В. П. Сергієнко** [та ін.]. - К. : Вид-во НПУ ім. М. П. Драгоманова, 2012. - 125 с.
61. **Сергієнко В. П.** Методичні рекомендації зі створення тестових завдань та тестів у системі управління навчальними матеріалами MOODLE / В. П. Сергієнко, В. М. Франчук. - К.: Вид-во НПУ ім. М. П. Драгоманова, 2012. – 58 с.
62. Міжнародний форум фахівців у галузі освітніх вимірювань : програма, 01 червня 2012 р. / [редкол.: В. П. Андрущенко, В. П. Бех, Г. І. Волинка, І. Т. Горбачук, В. Б. Євтух, **В. П. Сергієнко** [та ін.] ; М-во освіти і науки,

молоді та спорту України, Нац. пед. ун-т ім. М. П. Драгоманова,] ; М-во освіти і науки, молоді та спорту України, Нац. акад. пед. наук України, Акад. наук вищої освіти України, Нац. пед. ун-т ім. М.П. Драгоманова, Ніжинський держ. ун-т ім. М. Гоголя, Кіровоградський держ. пед. ун-т ім. В. Винниченка. - Київ : [б. и.], 2012. - 15 с.

63. **Сергієнко В. П.** Науково-дослідна робота з інформатики у середніх та позашкільних навчальних закладах : навчально-методичний посібник / В. П. Сергієнко, І. С. Войтович. - К.: Т-во «Праймдрук», 2012. – 58 с.
64. Підготовка фахівців **з** освітніх вимірювань в Україні : навчально-методичний комплекс / Д. С. Сільвестров, Сільвестров, Д. С., Борисенко, О. Д., Авраменко, О. В, Ковальчук, Ю. О., Сергієнко, В. П., Кухар, Л. О., Ріжняк, Р. Я.; Міністерство освіти і науки, молоді та спорту України (Київ), Ніжинський державний університет імені М. Гоголя, Національний педагогічний університет імені М.П. Драгоманова (Київ), Кіровоградський державний педагогічний університет імені В. Винниченка,] ; за заг. ред. Д. С. Сільвестрова] ; М-во освіти і науки, молоді та спорту України, Ніжинський держ. ун-т ім. М. Гоголя, Нац. пед. ун-т ім. М.П. Драгоманова, Кіровоградський держ. пед. ун-т ім. В. Винниченка. - Ніжин : Видавець Лисенко М. М., 2012. - Ч. 1. - 364 с. - (Освітні вимірювання)
65. Підготовка фахівців з освітніх вимірювань в Україні : навчально-методичний комплекс / **В. П. Сергієнко**, О. В. Авраменко, І. С. Войтович, Ю. О. Ковальчук, В. В. Котяк, Л. О. Кухар, Т. В. Лісова, І. В. Лупан, Л. І. Лутченко, М. П. Малежик, С. Д. Паращук, Р. Я. Ріжняк, Т. В. Сіткар, І. А. Сліпухіна, В. С. Фетісов, Н. В. Янчукова ; Міністерство освіти і науки, молоді та спорту України (Київ); Ніжинський державний університет імені Миколи Гоголя; Національний педагогічний університет імені М.П. Драгоманова (Київ),Кіровоградський державний педагогічний університет імені Володимира Винниченка.] ; за заг. ред. О. В. Авраменко] ; М-во освіти і науки, молоді та спорту України, Ніжинський держ. ун-т ім. М. Гоголя, Нац. пед. ун-т ім. М.П. Драгоманова, Кіровоградський держ. пед. ун-т ім. В. Винниченка.. - Ніжин: Видавець ПП Лисенко М.М., 2012. – Ч. 2. – 400 с.
66. Програми фізико-технічних дисциплін напряму підготовки 6.040302 "Інформатика" інституту інформатики : галузь знань 0403 Системні науки та кібернетика. Напрям підготовки 6.040302 Інформатика. Спеціалізація Математика, фізика, економіка, англійська мова, освітні вимірювання / **В. П. Сергієнко**, М. П. Малежик, В. М. Франчук, В. В. Єфименко, І. А. Твердохліб, І. С. Войтович ;Міністерство освіти і науки, молоді та спорту України, Національний педагогічний університет імені

М.П. Драгоманова] ; М-во освіти і науки, молоді та спорту України, Нац. пед. ун-т ім. М.П. Драгоманова. - К. : Вид-во НПУ ім. М. П. Драгоманова, 2012. - 112 с.

67. Результати моніторингу якості освіти в НПУ імені М.П. Драгоманова за 2011/2012 н. р. : методична розробка / **В. П. Сергієнко**, В. М. Франчук, В. С. Толмачова, О. М. Роздобутько, О. Л. Макаренко, Т. М. Онишко, П. В. Микитенко. - К.: Вид-во НПУ імені М. П. Драгоманова, 2012. – 91 с.
68. Рейтингова система оцінювання навчальних досягнень студентів з навчальної дисципліни "Технологічний практикум" (практикум з обробки текстильних матеріалів) : галузь знань - 0101 "Педагогічна освіта". Напрям підготовки - 010103 "Технологічна освіта". Освітньо-кваліфікаційний рівень - 6.010103 "Бакалавр технологічної освіти". Кваліфікація - "Вчитель технологій і креслення (обслуговуючі види праці). Педагог-організатор позашкільних навчальних закладів" / М-во освіти і науки, молоді та спорту України, Нац. пед. ун-т ім. М.П. Драгоманова ; укл.: Т. Б. Гуменюк, І. С. Медведенко ; рец.: О. М. Коберник, М. С. Корець, **В. П. Сергієнко**. – К. : Вид-во НПУ ім. М. П. Драгоманова, 2012. - 33 с.
69. Методичні рекомендації зі створення тестових завдань і тестів у системі управління навчальними матеріалами Moodle 2,5.x **/ В. П. Сергієнко**, В. М. Франчук, Л. О. Кухар, О. В. Галицький, П. В. Микитенко. - К.: Вид-во НПУ імені М. П. Драгоманова, 2013. – 101 с.
70. **Сергієнко В. П.** Нові інформаційні технології : програма / В. П. Сергієнко, І. А. Твердохліб, П. В. Микитенко. - К.: Вид-во НПУ імені М. П. Драгоманова, 2013. – 30 с.
71. Результати моніторингу якості освіти в НПУ імені М.П. Драгоманова: звіт про роботу Центру моніторингу якості освіти університету та Науково-методичної ради університету за 2012/2013 н.р. : методична розробка / **В. П. Сергієнко**, В. С. Толмачова, І. М. Чернін, В. М. Франчук, О. Л. Макаренко, І. Ю. Бондаренко, Т. М. Онишко, П. В. Микитенко. – К.: Вид-во НПУ імені М. П. Драгоманова, 2013 – 144 с.
72. **Сергієнко В. П.** Соціальна інформатика : програма / В. П. Сергієнко, І. А. Твердохліб, П. В. Микитенко. – К.: Вид-во НПУ імені М. П. Драгоманова, 2013. – 22 с.
73. Спецкурс з комп'ютерної інженерії : програма / **В. П. Сергієнко**, М. П. Малежик, І. С. Войтович, І. А. Твердохліб. - К.: Вид-во НПУ імені М. П. Драгоманова, 2013. – 26 с.
74. Українсько-англійський навчальний словник з педагогіки / Нац. акад. пед. наук України, Ін-т вищ. освіти ; укл.: Н. М. Авшенюк, Ю. З. Прохур ; [рец. **В. П. Сергієнко**]. - Київ : Педагогічна думка, 2013. - 512 с.

75. Визначення критеріїв оцінювання рівня навчальних досягнень студентів Національного педагогічного університету імені М. П. Драгоманова: методичні рекомендації / **В. П. Сергієнко**, Л. Ю. Благодаренко, Л. М. Мельник, Т. О. Олефіренко, О. В. Потильчак, С. О. Ставицька. – К.: Вид-во НПУ імені М. П. Драгоманова, 2014. – 27 с.
76. **Сергієнко В. П.** Кафедра комп'ютерної інженерії Національного педагогічного університету імені М. П. Драгоманова: історія, сучасність, перспективи / В. П. Сергієнко, Л. О. Кухар, І. А. Твердохліб; за ред. В. П. Сергієнко. - К.: Вид-во НПУ імені М. П. Драгоманова, 2014. – 140 с.
77. **Сергієнко В. П.** Освітні вимірювання як засіб діагностики та прогнозування якості знань / В. П. Сергієнко, П. В. Микитенко // Управління якістю підготовки майбутнього вчителя фізико-технологічного профілю : збірник матеріалів міжнародної інтернет-конференції / [редкол.: П. С. Атаманчук (голов. ред. та ін.)]. - Кам'янець - Подільський : Аксіома 2014. - 208 с.
78. Результати моніторингу якості освіти в НПУ імені М.П. Драгоманова: звіт про роботу Центру моніторингу якості освіти університету та Науково-методичної ради університету за 2013/2014 навч. року : методична розробка / **В. П. Сергієнко**, Л. М. Мельник, В. В. Нагороднюк, Т. М. Онишко, П. В. Микитенко. - К.: Вид - во НПУ імені М. П. Драгоманова, 2014 – 136 с.

Хронологічний покажчик друкованих праць професора В. П. Сергієнка

1984

1. Исследование методов повышения эффективности электрокинетического преобразования путем адсорбции ионогенных веществ на токонесущей поверхности : Отчет о НИР / ВНТИЦентр; руководитель И. Т. Горбачук; отв. исполн. В. И. Баштовой, Р. М. Коцюба, **В. П. Сергиенко** [и др.]; КГПИ. – №ГР 0053374. – К., 1984. – 125 с.

1985

2. Исследование влияния температуры на состояние граничного и двойного электрических слоев / И.Т. Горбачук, В. П. Дущенко, **В. П. Сергиенко,** И. С. Волощук // VIII конференция по поверхностным силам, 3-5 дек. 1985 г.: тез. докл. – М.: Наука, 1985. – С. 9-10

1986

3. Горбачук И. Т. Влияние вариации температуры на электроосмотический массоперенос водных растворов электролитов / И. Т. Горбачук, **В. П. Сергиенко,** Е. П. Максименко // Студент и научно-технический прогресс: тез. докл. науч. конф., 3-5 марта 1986 г. – Новосибирск, 1986. – С. 34.

1987

4. Исследование электрокинетических свойств природных, минеральных и синтетических волокон: Отчет о НИР / ВНТИЦентр; руководитель И.Т.Горбачук. – №ГР 0071911. – К., 1987. – 164 с. – Отв. исп. Т. П. Стеценко, В. И. Баштовой, **В. П. Сергиенко** и др., КГПИ.

1988

5. Влияние температуры на состояние граничного и двойного электрических слоев / И. Т. Горбачук, В. П. Дущенко, **В. П. Сергиенко,** Р. М. Коцюба //Коллоидный журнал. – 1988. – Т. 50, № 4. – С.641-647.
6. Исследование теплового расширения твердых тел (металлов) / И. Т. Горбачук, **В. П. Сергиенко,** А. В. Зорька, С. С. Осауленко //Сборник научно-методических статей по физике. – М.: Высш. шк., 1988. – Вып. 14. – С. 61-67.
7. Некоторые результаты исследования электроповерхностных свойств волокон базальта и целлюлозы, а также композиций на их основе / И. Т. Горбачук, **В. П. Сергиенко**, Р. М. Коцюба, Т. А. Анникова,

Н. З. Погосская; КГПИ. – К., 1988. – 25 с. – Библиогр. 21 назв. – Рус. - Рук. деп. в Укр НИИНТИ 14.10.88 г. № 2609-Ук88.

1989

8. Лабораторний практикум з молекулярної фізики з елементами НДР : методичні рекомандації для студ. пед. ін-тів спец. 2105 “Фізика і астрономія” / І. Т. Горбачук, **В. П. Сергієнко**; відп за вип. Ю. А. Пасічник; Київський державний педагогічний інститут імені О. М. Горького. – К.: КДПІ, 1989. – 46 с.

1990

9. **Сергиенко В.П.** Использование информационной технологии при изучении некоторых явлений молекулярной физики / В. П. Сергиенко // Использование информационной технологии в учебном процессе: материалы межвуз. науч.-практ. конф., 27-29 апр. 1989 г./ Київський державний педагогічний інститут імені О. М. Горького. – К.: КГПИ, 1990. – С. 136-140.
10. Исследование возможности применения электрофизических методов для получения композиционных материалов с заданными свойствами: Отчет о НИР / ВНТИЦентр; Руководитель И. Т. Горбачук. № ГР 0018391. – К.: КГПИ, 1990. – 187 с. – Отв. исполн. Т. П. Стеценко, Р. М. Коцюба, **В. П. Сергиенко [**и др.]
11. Исследование электроповерхностных свойств композиционных материалов на основе коалиновых и асбестовых волокон / А. Г. Винь, Р. М. Коцюба, В. П. Саксонов, **В. П. Сергиенко [**и др.] // Проблемы развития композиционных видов бумаги, картона и изделий из них – К., 1990. – (Промышленность: Обзор. информ. УкрНИИНТИ. Сер. “Производство и применение новых материалов и продуктов в промышленности”. – Вып. 2. – С.84-86.
12. Исследование электроповерхностных свойств коалиновых, асбестовых волокон и композиций на их основе / А. Г. Винь, Р. М. Коцюба, В. П. Саксонов, **В. П. Сергиенко [**и др.] // Исследования в области создания картонно-бумажных композитов. – К., 1990. – С. 137-146.
13. Исследование электроповерхностных свойств композиционных материалов на основе каолиновых и асбестовых волокон / О. В. Анников, И. Т. Горбачук, Р. М**.** Коцюба, **В. П. Сергиенко,** Т. П. Стеценко [и др.**]** // Проблемы развития композиционных видов бумаги, картона и изделий из них / Укр. НИИНТИ. Обзор информ. Сер. “Промышленность.

Производство и применение новых материалов и продуктов в промышленности". – К., 1990. – Вып.1. – С.84-86.

14. Исследование электроповерхностных свойств композиционных материалов на основе каолиновых и асбестовых волокон / О. В. Анников, И. Т. Горбачук, Р. М. Коцюба, **В. П. Сергиенко,** Т. П. Стеценко [и др.] // Проблемы развития композиционных видов бумаги, картона и изделий из них / Укр. НИИНТИ. Обзор информ. Сер. "Промышленность. Производство и применение новых материалов и продуктов в промышленности". – К., 1990. – Вып.1. – С.84-86.
15. Организационно-методические аспекты использования ВТ в физическом лабораторном практикуме с элементами НИРС / И. Т. Горбачук, **В. П. Сергиенко,** С. В. Маслянко, А. Я. Шабацкий // Использование информационной технологии в учебном процессе: материалы межвуз. науч.-практ. конф., 27-29 апр. 1989 г./ Київський державний педагогічний інститут імені О. М. Горького. – К.: КГПИ, 1990. – С.149-152.
16. Прибор для исследования технологических характеристик твердообразных композитов на основе полимеров / **В. П. Сергиенко,** В. М. Ткачев, В. И. Фадин, Р. Я. Пирназаров // Тезисы докладов Всесоюзной конференции с международным участием "Релаксационные явления и свойства полимерных материалов", 9-14 сентября 1990 г. – Воронеж, ВТИ, 1990. – С. 145.
17. Прибор и электронная приставка для автоматического измерения электрофоретической подвижности частиц / И. Т. Горбачук, Р. М. Коцюба, Б. П. Саксонов, **В. П. Сергиенко** // Тезисы докладов 11-го Всесоюзного совещания по приборостроению в области коллоидной химии и физико-химической механики. – Ивано-Франковск, 1990. – С.129-134.
18. Проведення наукових досліджень і навчальний процес : методичні вказівки до курсових робіт із загальної фізики для студентів фізичних спеціальностей педінститутів / укл. **В. П. Сергієнко** ; ред. Ю. А. Пасічник ; Київський державний педагогічний інститут ім. О. М. Горького. – Київ: КДПІ, 1990. - 24 с.
19. Бугаев А.И. Пути оптимизации содержания лабораторного практикума по молекулярной физике в пединституте / А. И. Бугаев, **В. П. Сергиенко,** И. Т. Горбачук // Методические, дидактические и психологические аспекты проблемного обучения физике: тез. докл. Всесоюз. науч.-метод. конф. – Донецк: ДГУ, 1990. – С. 178-180.

1991

20. **Сергієнко В. П.** Молекулярна фізика. Вступ до термодинаміки: методика і техніка лабораторного практикуму: навчальний посібник / В. П. Сергієнко / за ред. І. Т. Горбачука ; Київський державний педагогічний інститут імені О. М. Горького. – К.: КДПІ, 1991. – 87 с.
21. Горбачук І. Т**.** Інструментарії інформатики в лабораторному практикумі з молекулярної фізики і термодинаміки / І. Т. Горбачук**, В. П. Сергієнко,** І. М. Собко // Науково-педагогічні проблеми підготовки вчителя у вузі: матеріали міжвуз. наук.-практ. конф., присвяч. 70-річчю КДПІ ім. О. М. Горького, 31 жовт. – 1 листоп. 1990 р / Київський державний педагогічний інститут імені О. М. Горького. – К.: КДПІ, 1991. – С.194-196.
22. **Сергієнко В. П.** Розробка тестових завдань для студентів фізичних спеціальностей з курсу “Молекулярна фізика і термодинаміка” / В. П. Сергієнко // Науково-педагогічні проблеми підготовки вчителя у вузі: матеріали міжвуз. наук.-практ. конф., присвяч. 70-річчю КДПІ ім. О. М. Горького, 31 жовт. – 1 листоп. 1990 р / Київський державний педагогічний інститут імені О. М. Горького. – К.: КДПІ, 1991. – С. 130-132.
23. **Сергієнко В. П.** Роль лабораторного практикуму з курсу загальної фізики у професійній підготовці майбутніх учителів / В. П. Сергієнко **//** Науково-педагогічні проблеми підготовки вчителя у вузі: матеріали міжвуз. наук.-практ. конф., присвяч. 70-річчю КДПІ ім. О. М. Горького, 31 жовт. – 1 листоп. 1990 р / Київський державний педагогічний інститут імені О. М. Горького. – К.: КДПІ, 1991. **–** С. 129-130.

1992

24. **Сергієнко В. П.** Активізація пізнавальної діяльності майбутніх вчителів фізики засобами загального лабораторного практикуму / В. П. Сергієнко // Соціально-психологічні проблеми професійної підготовки майбутнього вчителя: тези доп. і повідомлень міжвуз. наук.-практ. конф., 23-25 берез. 1992 р. – К.: КДПІ, 1992. – Секція № 3. – С. 277.
25. Кордун Г. Г**.** Історичні аспекти теплофізичних досліджень / Г. Г. Кордун**, В. П. Сергієнко** // Міжвузівська науково-практична конференція “Розвиток наукової діяльності студентів на основі експериментальних досліджень в галузі теплофізики твердих дисперсних систем”, присвяч. 70-річчю з дня народження проф. В. П. Дущенка, 9-10 черв. 1992 р.: тези доп./ Київський державний педагогічний інститут імені О. М. Горького. – К.: КДПІ, 1992. – Ч. 2. – С. 6.

26. **Сергієнко В. П.** Методи і засоби активізації і самостійної творчої роботи студентів в лабораторії молекулярної фізики / В. П. Сергієнко //Міжвузівська науково-практична конференція “Розвиток наукової діяльності студентів на основі експериментальних досліджень в галузі теплофізики твердих дисперсних систем”, присвяч. 70-річчю з дня народження проф. В. П. Дущенка, 9-10 черв. 1992 р.: тези доп. / Київський державний педагогічний інститут імені О. М. Горького. – К.: КДПІ, 1992. – Ч. 2. – С. 24.
27. Бережний П. В. Методичні поради та контрольні роботи з фізики для слухачів заочної фізико-технічної школи / П. В. Бережний, М. І. Шут, **В. П. Сергієнко; /** Український державний педагогічний університет імені М. П. Драгоманова. – К.: УДПУ, 1992. – 36 с.
28. **Сергієнко В. П.** Оптимізація лабораторного практикуму з курсу загальної фізики у педвузі / В. П. Сергієнко // Проблемы высшей школы : зб. наук. праць. – К., 1992. –Вып. 76. – С. 85-88.

1993

29. Заочна фізико-технічна школа: методичні поради та контрольні роботи / П. В. Бережний, А. В. Касперський, Т. Г. Січкар, **В. П. Сергієнко,** М. І. Шут ; Український державний педагогічний університет імені М. П. Драгноманова. – К.: УДПУ, 1993. – 34 с.
30. **Сергієнко В. П.** Оптимізація лабораторного практикуму з курсу загальної фізики у педагогічних інститутах (на прикладі розділу “Молекулярна фізика. Вступ до термодинаміки”: автореф. дис. … канд. пед. наук / В. П. Сергієнко ; Київський державний педагогічний інститут імені О. М. Горького. – К.: КДПІ, 1993. – 18 с.
31. **Сергієнко В. П.** Оптимізація лабораторного практикуму з курсу загальної фізики у педагогічних інститутах (на прикладі розділу “Молекулярна фізика. Вступ до термодинаміки”: дис. … канд. пед. наук / В. П. Сергієнко ; Київський державний педагогічний інститут імені О. М. Горького. – К.: КДПІ, 1993. – 188 с.
32. **Сергієнко В. П.** Розробка і використання системи автоматизованого тестового контролю знань, умінь і навичок студентів / **В. П. Сергієнко** // Наукові записки: Матеріали зв.-наук. конф. викладачів УДПУ ім. М. П. Драгоманова за 1992 р./ Український державний педагогічний університет імені М. П. Драгоманова. – К.: УДПУ, 1993. – С. 147-148.

1994

33. Мельничук О. В. Методи оцінки похибок та обробки результатів вимірювань фізичних величин / О. В. Мельничук, **В. П. Сергієнко**. – Ніжин: НДПІ, 1994. –17 с.
34. Горбачук І. Т. Нова технологія навчання в курсі загальної фізики / І. Т. Горбачук, **В. П. Сергієнко**, М. І. Шут // Психолого-педагогічні проблеми професійної освіти: Наук.-метод. зб. – К., 1994. – С. 271-273.
35. Горбачук І. Т. Підвищення ефективності контролю знань, умінь і навичок студентів з курсу загальної фізики на основі використання нової інформаційної технології / І. Т. Горбачук, **В. П. Сергієнко,** І. М. Собко // Впровадження рейтингової системи оцінювання знань студентів вузу: Міжвуз. наук.-практ. конф., присвяч. 75-річчю УДПУ ім. М. П. Драгоманова, 24 листоп. 1994 р.: тези доп. – К.: УДПУ, 1994. – С. 24.
36. Розробка універсальної системи автоматизованого тестового контролю знань, умінь і навичок студентів: Звіт про НДР / УДПУ: Керівник І. Т. Горбачук. – Відповідальні виконавці Р. М. Коцюба, І. М. Собко, В. П. Сергієнко **[**та ін.]; № ДР 0193 026510. – К., 1994. – 45 с.

1995

37. **Сергієнко В. П.** Активізація навчально-дослідницької пізнавальної діяльності студентів під час виконання лабораторних робіт загального фізичного практикуму / В. П. Сергієнко, О. В. Мельничук // Наукові записки Ніжинського державного педагогічного ун-ту ім. М. В. Гоголя. Сер.: Фіз.-мат. науки. – Ніжин, 1995. – Т. 15. – С. 59-63.
38. Горбачук І. Т. Деякі аспекти розробки технології навчання молекулярної фізики і термодинаміки / І. Т. Горбачук, **В. П. Сергієнко** // Наукові записки: Матеріали звітно-наукової конференції викладачів УДПУ ім. М. П. Драгоманова за 1993 рік. – К.: Тов-во “Толока”, 1995. – С. 465-466.
39. **Сергієнко В. П.** Підвищення надійності експериментальних методів оцінки ефективності сучасних технологій навчання / В. П. Сергієнко //Шляхи удосконалення фундаментальної підготовки вчителів фізики: тези доп. ІІ Всеукр. конф., присвяч. 75-й річниці УДПУ ім. М. П. Драгоманова, 24-25 трав. 1995 р. – К.: УДПУ, 1995. – Ч.І. – С. 24.

1996

40. Автоматизований тестовий контроль знань студентів з курсу загальної фізики як засіб підвищення ефективності лабораторного практикуму / І. Т. Горбачук, **В. П. Сергієнко,** І. М. Собко, М. І. Шут // Проблеми удосконалення фундаментальної та професійної підготовки вчителів

фізики: матеріали ІІ Всеукр. конф. викладачів фізики пед. ін-тів та ун-тів. – К.: УДПУ, ІСДО, 1996. –С. 82-86.

41. **Сергієнко В. П.** Підвищення надійності експериментальних методів оцінки ефективності сучасних технологій навчання / В. П. Сергієнко //Проблеми удосконалення фундаментальної та професійної підготовки вчителів фізики: матеріали ІІ Всеукр. конф. викладачів фізики пед. ін-тів та ун-тів. – К.: УДПУ, ІСДО, 1996. – С. 45-48.
42. Горбачук І. Т. Методи і засоби реалізації системно-діяльнісного підходу в лабораторному практикумі з курсу загальної фізики / І. Т. Горбачук, Р. М. Коцюба, **В. П. Сергієнко** // Діяльнісний підхід у навчально-пошуковому процесі з фізики і математики: Матеріали Всеукр. наук.-практ. конф. – Рівне: РДПІ, 1996. – Ч.І: Фізика. – С. 204-205.
43. Стучинська Н.В. Технологія розробки і використання тестів у курсі загальної фізики / Н. В. Стучинська, Р. М. Коцюба, **В. П. Сергієнко** // Вища освіта в Україні: реалії, тенденції, перспективи розвитку: Матеріали міжнар. наук.-практ. конф. – К., 1996. – Ч. IV: Інноваційні технології в навчально-виховному процесі вузу. – С. 123-125.

1998

44. Посилення пізнавального інтересу студентів на основі використання елементів фізики живого / Я. В. Цехмістер, **В. П. Сергієнко,** Н. В. Стучинська, О. М. Струменська // Удосконалення навчання фізики у вищій школі в умовах ступеневої освіти: Матеріали ІІІ Всеукр. наук. конф. “Фундаментальна та професійна підготовка фахівців з фізики”. – К.: НПУ, ІЗМН АПН України, 1998. – Ч.1. – С. 76-79.

1999

45. **Сергієнко В. П.** Методи і засоби стандартизації педагогічного контролю з фізики / В. П. Сергієнко, Я. В. Цехмістер // Науковий вісник Миколаївського державного педагогічного університету. – Миколаїв: МДПУ, 1999. – Вип. 1. – С. 38-42.
46. Шут М. І. Методичні вказівки до підготовки, виконання і захисту кваліфікаційних (дипломних) робіт / М-во освіти і науки України, Національний педагогічний університет імені М. П. Драгоманова; М. І. Шут, **В. П. Сергієнко,** А. В. Касперський. – К.: Вид-во НПУ ім. М. П. Дагоманова, 1999. – 37 с.
47. Гуралюк А. Г. Сучасне методичне забезпечення вивчення голографічного методу зображень предметів / А. Г. Гуралюк, О. М. Гуралюк,

В. П. Сергієнко // Науковий вісник Миколаївського державного педагогічного університету. – Миколаїв: МДПУ, 1999. – Вип. 1.– С. 74-78.

2000

48. Гуралюк А. Г. Деякі аспекти застосування інноваційних технологій навчання фізики / А. Г. Гуралюк, **В. П. Сергієнко** // Збірник наукових праць Херсонського державного педагогічного університету. Педагогічні науки: - Херсон: Айлант, 2000. – Вип. 15. – С. 101-106.
49. **Сергієнко В. П.** Модульний підхід до організації процесу вивчення курсу загальної фізики в умовах неперервної освіти / В. П. Сергієнко //Збірник наукових праць Кам'янець-Подільського державного педагогічного університету. Сер. Педагогічна. – Кам'янець-Подільський: КПДПУ, 2000. – Вип. 6: Дидактики дисциплін природознавчо-математичної та технологічної освітніх галузей. – С. 37-41.
50. Шут М. І. Психолого-педагогічні аспекти підвищення пізнавальної активності студентів при вивченні загальної фізики / М. І. Шут, **В. П. Сергієнко** // Психолого-педагогічні проблеми підготовки вчительських кадрів в умовах трансформації суспільства: Матеріали Міжнар. наук.-теорет. конф., 18-19 жовт. 2000 р. – К.: НПУім. М. П. Драгоманова, 2000. – Ч. 3. – С. 91-93.
51. Сіпій В. В. Психолого-педагогічні проблеми вивчення загальної та теоретичної фізики / В. В. Сіпій, **В. П. Сергієнко** // Студентські фізико-математичні етюди. – К.: НПУ ім. М. П. Драгоманова, 2000. – № 2. – С. 93-97.
52. **Сергієнко В. П.** Теоретичні і методичні засади удосконалення курсу загальної фізики у вищому педагогічному навчальному закладі / В. П. Сергієнко // V Всеукраїнська наукова конференція "Фундаментальна та професійна підготовка фахівців з фізики": тези доп., присвяч. 80-й річниці НПУ імені М. П. Драгоманова. – К.: НПУ ім. М. П. Драгоманова, 2000. – С. 36.
53. Ушаков А. В. Середні навчальні заклади нового типу як школи майбутнього / А. В. Ушаков, **В. П. Сергієнко** // V Всеукраїнська наукова конференція "Фундаментальна та професійна підготовка фахівців з фізики": тези доп., присвяч. 80-й річниці НПУ імені М. П. Драгоманова. – К.: НПУ ім. М. П. Драгоманова, 2000. – С. 79.
54. Гуралюк А. Г., **Сергієнко В. П.** Автоматизація контролю знань з фізики / А. Г. Гуралюк, **В. П. Сергієнко** // V Всеукраїнська наукова конференція "Фундаментальна та професійна підготовка фахівців з фізики": тези доп.,

присвяч. 80-й річниці НПУ імені М. П. Драгоманова. – К.: НПУ ім. М. П. Драгоманова, 2000. – С. 81.

55. Коцюба Р. М**.** Системний підхід у підготовці студентів педагогічних вузів до науково-дослідної роботи / Р. М. Коцюба**,** І. Т. Горбачук, **В. П. Сергієнко** // V Всеукраїнська наукова конференція "Фундаментальна та професійна підготовка фахівців з фізики": тези доп., присвяч. 80-й річниці НПУ імені М. П. Драгоманова. – К.: НПУ ім. М. П. Драгоманова, 2000. – С. 108.

2001

56. **Сергієнко В. П.** Виховний потенціал курсу загальної фізики у вищому педагогічному навчальному закладі / **В. П. Сергієнко**, Н. В. Стучинська //Всебічний розвиток особистості студента: Матеріали науково-практичної конференції / За ред. Д. О. Тхоржевського. – Ірпінь, 2001. – С. 463-467.
57. Гуралюк А. Г. Деякі аспекти використання мережі INTERNET для позааудиторної роботи учнів та студентів з фізики / А. Г. Гуралюк, **В. П. Сергієнко** // Збірник наукових праць: Матеріали наук.-практ. конф. "Інформаційні технології в освіті", 16-18 трав. 2001 р. – Бердянськ: БДПІ, 2001. – С. 225-229.
58. **Сергієнко В. П.** Експертна оцінка методики постановки і проведення лабораторного практикуму з курсу загальної фізики / В. П. Сергієнко //Фундаментальна та професійна підготовка вчителів фізики: Матеріали VI Всеукраїнської конференції, 20-21 вересня 2001 р. – Миколаїв, 2001. – С. 86-101.
59. **Сергієнко В. П.** Наукові основи постановки і проведення лабораторного практикуму з курсу загальної фізики у педагогічному вищому навчальному закладі / В. П. Сергієнко // Вісник Чернігівського державного педагогічного університету. Сер. Педагогічні науки. – Чернігів: ЧДПУ, 2001. – Вип. 9. – С. 65-69.
60. **Сергієнко В. П.** Особистісно-орієнтоване навчання в системі фундаментальної професійної підготовки вчителя фізики / В. П. Сергієнко // Збірник наукових праць Кам'янець-Подільського державного педагогічного університету: Серія педагогічна. – Кам'янець-Подільський: КПДПУ, 2001. –Вип.7: Модель середньої фізичної освіти в умовах переходу на 12-річний термін навчання. – С. 180-185.
61. **Сергієнко В. П.** Поєднання навчальної та науково-дослідної праці майбутніх вчителів фізики з метою удосконалення їх професійної підготовки / В. П. Сергієнко // Теорія та методика навчання математики,

фізики, інформатики: Зб. наук. пр. в 3-х т. – Кривий Ріг: КДПУ, 2001. – Т. 2: Теорія та методика навчання фізики. – С. 303-308.

62. Горбачук І. Т. Про удосконалення інформаційного забезпечення навчального процесу з курсу загальної фізики в педагогічному ВНЗ / І. Т. Горбачук, **В. П. Сергієнко** // Збірник матеріалів науково-методичної конференції "Проблеми підручника для вищої школи", 29-30 трав. 2001 р. / Вінницький держ. політехнічний інститут. – Вінниця: Універсум, 2001. – Т. 2. – С. 110-113.
63. **Сергієнко В. П.** Професійне спрямування лабораторного практикуму із загальної фізики у педвузі / В. П. Сергієнко // Збірник наукових праць Уманського державного педагогічного університету імені Павла Тичини. Спецвипуск / В. Г. Кузь (гол. ред.) [та ін.] – К.: Наук. світ, 2001. – С. 199-204.
64. **Сергієнко В. П.** Розвиток творчих здібностей учнів у процесі поглибленого вивчення фізики в школі / В. П. Сергієнко, А. В. Ушаков // Наукові записки. Сер. Педагогічні та історичні науки. – К.: Вид-во НПУ ім. М. П. Драгоманова, 2001. – Вип. 43. – С. 84-90
65. **Сергієнко В. П.** Розвиток творчих здібностей учнів у процесі поглибленого вивчення фізики в школі / В. П. Сергієнко, А. В. Ушаков //Наукові записки. Сер.: Педагогічні та історичні науки : збірник наукових статей / Національний педагогічний університет імені М.П. Драгоманова ; укл. П. В. Дмитренко, О. Л. Макаренко, В. П. Сергієнко ; відп. ред. М. І. Шкіль. - К. : Вид-во НПУ ім. М. П. Драгоманова, 2001. - Вип. 43. - С. 84-95.
66. Гуралюк А. Г. Сучасні вимоги до контролю і оцінювання навчальних досягнень учнів і студентів з фізики засобами новітніх інформаційних технологій / А. Г. Гуралюк, **В. П. Сергієнко** // Збірник наукових праць / Херсонський держ. пед. ун-т. Сер.: Педагогічні науки.– Херсон: Айлант, 2001. –Вип. 24. – С. 95-101.
67. **Сергієнко В. П.** Технологія навчання в лабораторії загального фізичного практикуму педагогічного вищого навчального закладу / В. П. Сергієнко // Наукові записки. Сер.: Педагогічні науки: Засоби реалізації сучасних технологій навчання / Кіровоградського державного педагогічного університету імені В.Винниченка. – Кіровоград: РВЦ КДПУ, 2001. – Вип. 34. – С. 229-232.
68. **Сергієнко В. П.** Формування світоглядних, методологічних і загальнонаукових уявлень про фізику як науку / В. П. Сергієнко //Наукові записки. Сер.: Педагогічні та історичні науки / Національний

педагогічний університет імені М. П. Драгоманова. – К.: Вид-во НПУ ім. М. П. Драгоманова, 2001. – Вип. 43. – С. 15-23

2002

69. **Сергієнко В. П.** Аналіз стану сформованості методів пошукової діяльності студентів при традиційній організації занять із загальної фізики / В. П. Сергієнко // Збірник наукових праць Кам'янець-Подільського державного педагогічного університету: Серія педагогічна. – Кам'янець-Подільський: КПДПУ, 2002. – Вип. 8: Дидактика дисциплін фізико-математичної та технологічної освітніх галузей. – С. 99-105.
70. **Сергієнко В. П.** Виховання особистості майбутнього вчителя в процесі вивчення загальної фізики / В. П. Сергієнко, Б. А. Сусь, М. І. Шут // Актуальні проблеми викладання та навчання фізики у вищих освітніх закладах: матеріали міжнародної науково-методичної конференції, Львів, 7-9 жовтня 2002 р. – Львів: Ліга-Прес, 2002. – С. 32-38.
71. **Сергієнко В. П.** Дистанційні методи навчання загальної фізики: стан і перспективи / В. П. Сергієнко // Наукові записки Тернопільського державного педагогічного університету ім. В. Гнатюка. Сер.: Педагогіка. – Тернопіль, 2002. – № 6 – С. 128-135.
72. **Сергієнко В. П.** Інтегральний підхід до навчання загальної фізики в системі професійної підготовки вчителя / В. П. Сергієнко // Наукові записки НПУ ім. М. П. Драгоманова. Сер. Педагогічні та історичні науки / Національний педагогічний університет імені М. П. Драгоманова. – К.: Вид-во НПУ ім. М. П. Драгоманова, 2002. – Вип. 48. – С. 17-28.
73. **Сергієнко В. П.** Інтегральний підхід до формування знань із загальної фізики / В. П. Сергієнко // УП Всеукраїнська наукова конференція "Фундаментальна та професійна підготовка фахівців з фізики": матеріали конференції / М-во освіти і науки України, АПН України, Національний педагогічний університет імені М. П. Драгоманова. – К.: РННЦ "ДІНТІ", 2002. – С.60.
74. Гуралюк А. Г. Інформаційно-комунікаційні технології в системі професійної підготовки і діяльності вчителя фізики / А. Г. Гуралюк, **В. П. Сергієнко** //Сучасні тенденції розвитку природничо-математичної освіти: Матеріали Міжнародної конференції, 11-14 вересня 2002 р., Херсон. – Херсон: ХДПУ, 2002. – Вип. 24. – С. 54-60.
75. **Сергієнко В. П.** Концепція і модель методичної системи вивчення загальної фізики студентами вищого педагогічного навчального закладу / В. П. Сергієнко // Збірник науково-методичних праць Рівненського державного гуманітарного університету. – Рівне, 2002. – Вип. 4: Теорія та

методика вивчення природничо-математичних і технічних дисциплін. – С.131–139.

76. **Сергієнко В. П.** Концепція неперервної фізичної освіти і курс загальної фізики педвузу / В. П. Сергієнко // Всеукраїнська науково–практична конференція “Стратегічні проблеми формування змісту курсів фізики та астрономії в системі загальної середньої освіти: тези доповідей / Львівський національний університет ім. І. Франка. – Львів: ЛДУ, 2002. – С. 3–4.
77. **Сергієнко В. П.** Логіко-генетичний аналіз фізичного знання / В. П. Сергієнко, М. І. Шут // Стратегічні проблеми формування змісту курсів фізики та астрономії в системі загальної середньої освіти: Матеріали науково-практичної конференції – Львів: Видавничий центр ЛДУ ім. І. Франка, 2002. – С. 17-21.
78. Шут М. І. Навчання фізики в системі професійної підготовки вчителя / М. І. Шут, **В. П. Сергієнко** // Розвиток педагогічної і психологічної наук в Україні 1992-2002: Збірник наукових праць до 10-річчя АПН України / Академія педагогічних наук України. – Харків: “ОВС”, 2002. – Ч. 1. – С. 434-442.
79. **Сергієнко В. П.** Проблеми вивчення загальної фізики в системі професійної підготовки вчителя / В. П. Сергієнко, М. І. Шут // VII Всеукраїнська наукова конференція “Фундаментальна та професійна підготовка фахівців з фізики”. матеріали конф. / Національний педагогічний університет імені М. П. Драгоманова; укл.: М. І. Шут, В. П. Сергієнко. – К.: Вид-во НПУ ім. М. П. Драгоманова, 2002. – С. 27.
80. **Сергієнко В. П.** Професійна спрямованість курсу загальної фізики у педагогічному вищому навчальному закладі / В. П. Сергієнко // Наукові записки. Сер. Педагогічні науки. – Кіровоград: РВЦ КДПУ ім. В. Винниченка, 2002. – Вип. 42. – С. 203-207.
81. **Сергієнко В. П.** Реалізація принципу єдності фундаментальності і професійної спрямованості в методах, формах і засобах навчання загальної фізики у педагогічних вищих навчальних закладах / В. П. Сергієнко // Наукові записки. Сер. Педагогічні, історичні та фізико-математичні науки / Національний педагогічний університет імені М. П. Драгоманова. – К.: Вид-во НПУ ім. М. П. Драгоманова, 2002. – Вип. 49. – С. 129-137.
82. **Сергієнко В. П.** Реалізація принципу єдності фундаментальності і професійної спрямованості в методах, засобах навчання загальної фізики / В. П. Сергієнко // Наукові записки. Сер. Педагогічні та історичні науки /

Національний педагогічний університет імені М. П. Драгоманова. – К.: Вид-во НПУ ім. М. П. Драгоманова, 2002. – Вип. XLYIX. – С. 129-137.

83. **Сергієнко В. П.** Стан і проблеми підготовки вчителів фізики / В. П. Сергієнко // Наукові записки Тернопільського державного педагогічного університету ім. В. Гнатюка. Сер.: Педагогіка. – Тернопіль, 2002. – № 6 – С. 135-136.
84. VII Всеукраїнська наукова конференція "Фундаментальна та професійна підготовка фахівців з фізики". матеріали конф. / Національний педагогічний університет імені М. П. Драгоманова; укл.: М. І. Шут, **В. П. Сергієнко.** – К.: Вид-во НПУ ім. М. П. Драгоманова, 2002. - 167 с.
85. **Сергієнко В. П.** Теоретико–методичні засади вивчення загальної фізики в системі професійної підготовки вчителя / В. П. Сергієнко // Наукові записки. Сер.: Педагогічні та історичні науки. / Національний педагогічний університет імені М. П. Драгоманова. – К.: Вид-во НПУ ім. М. П. Драгоманова, 2002. –Вип. LII. – С.37-40.
86. **Сергієнко В. П.** Теоретичні засади конструювання методичної системи вивчення загальної фізики / В. П. Сергієнко // Вісник Чернігівського державного педагогічного університету. Сер.: Педагогічні науки. – Чернігів, 2002. – Вип. 13, т. II. – С.211-215.
87. **Сергієнко В. П.** Теоретичні основи застосування інформаційно-комунікаційних технологій у системі професійної підготовки і діяльності вчителя фізики / В. П. Сергієнко // Збірник наукових праць. Сер. Педагогічні науки. – Херсон: Вид-во ХДПУ, 2002. – Вип. 32, ч. 2. – С. 122-126.

2003

88. **Сергієнко В. П.** Аксіологічний компонент гуманітаризації навчання фізики / В. П. Сергієнко, Л. О. Клименко // Фундаментальна та професійна підготовка фахівців з фізики: Матеріали УШ Всеукраїнської наукової конференції, присвяч. 90-річчю МДПУ та 70-річчю заснування фізико-математичного факультету МДПУ. – Миколаїв: МДПУ, 2003. – С. 39-41.
89. **Сергієнко В. П.** Виховання особистості майбутнього вчителя фізики на прикладі творчої діяльності видатних українців / В. П. Сергієнко, М. І. Шут // Перші міжнародні драгомановські читання : матеріали (30 вересня-2 жовтня 2003 р.) / М-во освіти і науки України, АПН України, Національний педагогічний університет імені М. П. Драгоманова ; відп.

ред. В. П. Андрущенко, укл. Г. І. Волинка, **В. П. Сергієнко,** Л. Л. Макаренко. - Київ : [б. и.], 2003. - Вип. 1. - С. 211-217.

90. Демонстраційний експеримент з фізики: навч. посібник / М. І. Шут, В. Ю. Биков, О. М. Кучменко, І. І. Адаменко, Ю. О. Жук, О. М. Плахтієнко, А. В. Касперський, Л. Ю. Благодаренко, **В. П. Сергієнко,** В. Ф. Заболотний / за ред. М. І. Шута, В. Ю. Бикова. – К.: ВЦ Просвіта, 2003. – 237 с.
91. **Сергієнко В. П** Концептуальні засади професійної підготовки сучасного вчителя фізики / В. П. Сергієнко // Збірник наукових праць Кам'янець-Подільського державного університету. Сер. Педагогічна. – Кам'янець-Подільський: КПДПУ, 2003. – Вип. 9: Методологічні принципи формування фізичних знань учнів і професійних якостей майбутніх учителів фізики та астрономії. – С. 46-49.
92. **Сергієнко В. П.** Концепція ціннісного підходу до процесу формування системи цінностей у процесі вивчення загальної фізики / В. П. Сергієнко // Наукові записки. Сер. Педагогічні, історичні та фізико-математичні науки / Національний педагогічний університет імені М. П. Драгоманова.– К.: Вид-во НПУ ім. М. П. Драгоманова, 2003. – Вип. 49. – С. 69-78.
93. **Сергієнко В. П.** Методичні моделі формування системи цінностей у процесі вивчення загальної фізики / В. П. Сергієнко // Наукові записки. Сер. Педагогічні, історичні та фізико-математичні науки / Національний педагогічний університет імені М. П. Драгоманова. – К.: Вид-во НПУ ім. М. П. Драгоманова, 2003. – Вип. LIII. – С. 301-312.
94. **Сергієнко В. П.** Особливості побудови змісту курсу загальної фізики в педагогічних вищих навчальних закладах / В. П. Сергієнко // Наукові записки. Сер. Педагогічні, історичні та фізико-математичні науки / Національний педагогічний університет імені М. П. Драгоманова. – К.: Вид-во НПУ ім. М. П. Драгоманова, 2003. – Вип. 49. – С. 69-78.
95. Перші міжнародні драгомановські читання : матеріали (30 вересня-2 жовтня 2003 р.) / М-во освіти і науки України, АПН України, Національний педагогічний університет імені М. П. Драгоманова ; відп. ред. В. П. Андрущенко, укл. Г. І. Волинка, **В. П. Сергієнко,** Л. Л. Макаренко. - Київ : [б. и.], 2003. - Вип. 1. - 274 с.
96. Перші міжнародні драгомановські читання : матеріали (30 вересня-2 жовтня 2003 р.) / М-во освіти і науки України, АПН України, Національний педагогічний університет імені М. П. Драгоманова ; відп. ред. В. П. Андрущенко, укл. Г. І. Волинка, **В. П. Сергієнко,** Л. Л. Макаренко. - Київ : [б. и.], 2003. - Вип. 2. – 225 с.

97. Перші міжнародні драгомановські читання : матеріали (30 вересня-2 жовтня 2003 р.) / М-во освіти і науки України, АПН України, Національний педагогічний університет імені М. П. Драгоманова ; відп. ред. В. П. Андрущенко, укл. Г. І. Волинка, **В. П. Сергієнко**, Л. Л. Макаренко. - Київ : [б. и.], 2003. - Вип. 3. - 322 с.
98. **Сергієнко В. П.** Психолого–педагогічні засади професійної діяльності сучасного вчителя фізики / В. П. Сергієнко // Збірник наукових праць: Спеціальний випуск / В. Г. Кузь (гол. ред.) [та ін.]. – К., Умань: Уман. держ. пед. ун-т, «Наук. світ», 2003. – С. 273-282.
99. Шут М. І. Психолого-педагогічні основи розуміння фізики / М. І. Шут, **В. П. Сергієнко** // Збірник наукових праць Кам'янець-Подільського державного університету. Сер. Педагогічна. – Кам'янець-Подільський: КПДПУ, 2003. – Вип. 9: Методологічні принципи формування фізичних знань учнів і професійних якостей майбутніх учителів фізики та астрономії. – С. 52-54.
100. Скубій Т. Л. Реалізація міжпредметних зв'зків фізики і математики у вищих технічних навчальних закладах / Т. Л. Скубій, **В. П. Сергієнко** // Наукові записки. Сер. Педагогічні, історичні та фізико-математичні науки / Національний педагогічний університет імені М. П. Драгоманова. – К.: Вид-во НПУ ім. М. П. Драгоманова, 2003. – Вип. 49. – С. 23-28.
101. **Сергієнко В. П.** Тест із фізики: вимоги, реалії, перспективи / В. П. Сергієнко // Міжнародна науково-практична конференція "Вимірювання навчальних досягнень школярів і студентів: гуманітарні, методологічні, методичні, технологічні аспекти": тези доповідей, 20-21 листоп. 2003 р. – Х.: ОВС, 2003. – С. 82-83.
102. **Сергієнко В. П.** Ціннісний підхід до навчання загальної фізики / В. П. Сергієнко // Фізика та астрономія в школі. – 2003. – № 6. – С. 10-20.

2004

103. **Сергієнко В. П.** Вирівнювальний курс як засіб підвищення якості спеціальної фахової підготовки вчителів фізики / В. П. Сергієнко // Фундаментальна та професійна підготовка фахівців з фізики: матеріали IX Всеукраїнської наукової конференції / Національний педагогічний університет імені М. П. Драгоманова. – К.: Вид-вол НПУ ім. М.П. Драгоманова, 2004. –С. 28-29.
104. **Сергієнко В. П.** Збірник тестових завдань з фізики / В. П. Сергієнко / М-во освіти і науки України, Національний педагогічний університет імені М. П. Драгоманова. –К.: Вид-во НПУ ім. М. П. Драгоманова, 2004. – 24 с.

105. **Сергієнко В. П.** Інтеграція фундаментальності та професійної спрямованості курсу загальної фізики у підготовці сучасного вчителя: монографія / В. П. Сергієнко ; М-во освіти і науки України, Національний педагогічний університет імені М. П. Драгоманова**.** – К.: Вид-во НПУ ім. М. П. Драгоманова, 2004. – 382 с.
106. **Сергієнко В. П.** Курс фізики: навч. посібник / В. П. Сергієнко. –Х.: Торсінг, 2004. – 300 с.*
107. **Сергієнко В. П.** Молекулярна фізика і термодинаміка. Модуль 1: Основи молекулярно-кінетичної теорії: навч. посібник / В. П. Сергієнко; /Національний педагогічний університет імені М. П. Драгоманова. – К.: Вид-во НПУ ім. М. П. Драгоманова, 2004. – 200 с.
108. Шут М. І. Науково-дослідна робота з фізики у середніх та вищих навчальних закладах: навч. посібник / М. І. Шут, **В. П. Сергієнко.** –К.: Шкільний світ, 2004. – 128 с.
109. Шут М. І. Науково-дослідна робота з фізики у середніх та вищих навчальних закладах: навч. посібник для студентів вищих навчальних закладів / М. І. Шут, **Сергієнко В. П.** – К.: Перше вересня, 2004. – 127 с. (Фізика: газета. 2004. – № 19-21(211-213), липень. – С.1-127. – (Шкільний світ).
110. Сіпій В. В. Педагогічний контроль навчальної діяльності учнів з фізики / В. В. Сіпій, **В. П. Сергієнко //** Фундаментальна та професійна підготовка фахівців з фізики: матеріали IX Всеукраїнської наукової конференції / М-во освіти і науки України, Національний педагогічний університет імені М. П. Драгоманова. – К.: Вид-во НПУ ім. М. П. Драгоманова, 2004. – С. 29-30.
111. Скубій Т. В. Проблеми методики проведення практикуму розв’язування задач з курсу загальної фізики / Т. В. Скубій, **В. П. Сергієнко** Фундаментальна та професійна підготовка фахівців з фізики: матеріали IX Всеукраїнської наукової конференції / М-во освіти і науки України, Національний педагогічний університет імені М. П. Драгоманова. – К.: Вид-во НПУ ім. М. П. Драгоманова, 2004**.** –С. 45-46.
112. Горбачук І. Т. Програма курсу загальної фізики: навч. посібник / І. Т. Горбачук, М. І. Шут, **В. П. Сергієнко ;** М-во освіти і науки України, Національний педагогічний університет імені М. П. Драгоманова. – К.: Вид-во НПУ ім. М. П. Драгоманова, 2004. – 50 с.
113. М-во освіти і науки України, АПН України, Національний педагогічний університет імені М. П. Драгоманова

114. **Сергієнко В. П.** Програма курсу загальної фізики для студентів ПІФ / В. П. Сергієнко ; Національний педагогічний університет імені М. П. Драгоманова. – К.: Вид-во НПУ ім. М. П. Драгоманова, 2004. – 24 с.
115. **Сергієнко В. П.** Програма спецкурсу “Основи фізики живого” / В. П. Сергієнко; Національний педагогічний університет імені М. П. Драгоманова.– К.: Вид-во НПУ ім. М. П. Драгоманова, 2004. – 24 с.
116. Дідович М. М. Розв’язування задач з фізики: навч. посібник / М. М. Дідович, С. М. Пастушенко, **В. П. Сергієнко**. – К.: ДІАЛ, АБЕТКА, 2004. – 180 с.
117. **Сергієнко В. П.** Світоглядне, методологічне і загальнонаукове значення фізики для формування наукової картини світу / В. П. Сергієнко // Фізика та астрономія в школі. – 2004. – № 2. – С. 13-17.
118. **Сергієнко В. П.** Теоретичні і методичні засади навчання загальної фізики в системі фахової підготовки вчителя : автореф. дис. … докт. пед. наук. / В. П. Сергієнко ; Національний педагогічний університет імені М. П. Драгоманова. - К.: Вид-во НПУ імені М. П. Драгоманова, 2004. – 44 с.
119. **Сергієнко В. П.** Теоретичні і методичні засади навчання загальної фізики в системі фахової підготовки вчителя : дис. … докт. пед. наук. / В. П. Сергієнко ; Національний педагогічний університет імені М. П. Драгоманова. - К.: Вид-во НПУ імені М. П. Драгоманова, 2004. – 516 с.

2005

120. Березовський А. М. Використання мультимедійних технологій у навчально-виховному процесі з фізики у середній школі / А. М. Березовський, Ю. О. Столяров, **В. П. Сергієнко //** Збірник наукових праць X міжнарод. наук. - практ. конф., Київ, 27-28 січня 2005 р. у 2-х ч. / редкол.: І. І. Тимошенко (голова) [та ін.]. - К.: Вид-во Європ. ун-ту, 2005. - Ч. 2. - С. 399 - 401.
121. Підготовка науково-дослідницьких проектів: посібник / М. І. Шут, В. П. Сергієнко **[**та ін.]; МАН. - К.: Ред. загальнопед. газ., 2005. – 128 с. – (Б-ка «Шк. світу»).
122. Програми педагогічних університетів (педагогічних інститутів). Загальна фізика : учебные программы / М-во освіти і науки України, Національний педагогічний університет ім. М. П. Драгоманова ; укл.: М. І. Шут, І. Т. Горбачук, **В. П. Сергієнко**. - К. : Вид-во НПУ ім. М. П. Драгоманова, 2005. - 48 с.
123. **Сергієнко В. П.** Розв'язування задач з електростатики: навч. посібник для студ. вищих навч. закладів / В. П. Сергієнко, Т. В. Скубій; М-во освіти і

науки України, Національний педагогічний університет ім. М. П. Драгоманова; Нац. техн. ун-т України «Київський політехнічний інститут». - К.: Політехніка, 2005. - 132 с.

124. Касперський А. В. Становлення і розвиток фізичної освіти у вищих педагогічних навчальних закладах України / А. В. Касперський, **В. П. Сергієнко** // Збірник наукових праць Кам'янець-Подільського державного університету. Сер.: Педагогічна: Дидактика фізики в контексті Болонського процесу. - Кам'янець-Подільський: Кам'янець-Подільський: Кам'янець-Подільський держуніверситет, редакційно-видавничий відділ,, 2005. - Вип. 11. - С. 80 - 85.
125. Шут М. І. Фундаментальна та професійна підготовка майбутніх учителів фізики в контексті Болонського процесу / М. І. Шут, **В. П. Сергієнко** //Матеріали Всеукраїнського з'їзду "Фізика в Україні", 3 - 6 жовтня 2005 р. – Одеса: ОНУ, 2005. – С. 215.

2006

126. **Сергієнко В. П.** Експрес-курс Фізика: Державна підсумкова атестація. Вступні іспити до ВНЗ. Зовнішнє тестування. Форма іспиту : Тестування. Усна. Письмова / В. П. Сергієнко ; М-во освіти і науки України, Інформаційна агенція «Вища освіта», Національний педагогічний університет імені М. П. Драгоманова**.** - К.: Майстер-Клас, 2006. – 368 с. - (ГДІ, або Готуйся до іспитів)
127. **Сергієнко В. П.** Освітньо-кваліфікаційна характеристика сучасного вчителя фізики як прогностична модель його фахової підготовки і діяльності / В. П. Сергієнко // Наукові записки: збірник наукових статей / Національний педагогічний університет імені М. П. Драгоманова. - К.: Вид-во НПУ імені М. П. Драгоманова, 2006. – Вип. LXII. – С. 3 -8.
128. Матвійчук О. В. Освітнє середовище навчання іноземних громадян на підготовчому відділенні вищого технічного навчального закладу / О. В. Матвійчук**, В. П. Сергієнко** // Матеріали міжнародної конференції / Хесонський державний університет. - Херсон: Вид-во ХДУ, 2006. – С. 141-144.*
129. Матвійчук О. В. Особливості навчання фізики іноземних студентів на підготовчому відділенні технічного університету / О. В. Матвійчук, **В. П. Сергієнко** // Збірник наукових праць. Педагогічні науки / Херсонський державний університет.– Херсон: Вид- во ХДУ, 2006. – Вип. 43. - С. 194-201.
130. **Сергієнко В. П.** Особливості побудови змісту курсу загальної фізики у педагогічних вищих навчальних закладах / В. П. Сергієнко // Науковий

часопис Національного педагогічного університету імені М. П. Драгоманова. Сер.3: Фізика і математика у вищій і середній школі : збірник наукових праць / за ред. П. В. Дмитренка, В. Д. Сиротюка. – К.: Вид-во НПУ імені М. П. Драгоманова, 2006. – № 2. - С. 87 – 93.

131. Шут М. І. Підготовка вчителя фізики до виконання професійних науково-дослідних завдань / М. І. Шут, **В. П. Сергієнко** // Вісник Чернігівського державного педагогічного університету. Сер. : Педагогічні науки. - Чернігів, 2006. - Вип. 18, т. П. - С. 211 - 215.
132. Мартинів О. В. Проблеми дистанційного навчання фізики в Україні / О. В. Мартинів, **В. П. Сергієнко** // Збірник наукових праць Уманського державного педагогічного університету імені Павла Тичини: Спецвипуск / М. Т. Мартинюк (гол. ред.) [та ін.]. – К.: Наук. світ, 2006. – С. 171-178.
133. **Сергієнко В. П.** Психолого-педагогічні основи вивчення загальної фізики / В. П. Сергієнко // Наукові записки. Сер.: Педагогічні науки / Кіровоградський державний педагогічний університет ім. В. Винниченка. – Кіровоград: РВВ КДПУ ім. В. Винниченка, 2006. – Вип. 66, ч. 1. – С. 122 – 128.
134. Скубій Т. В. Реалізація міжпредметних зв'язків фізики і математики в технічному вищому навчальному закладі / Т. В. Скубій, **В. П. Сергієнко** //Науковий часопис НПУ імені М. П. Драгоманова. Сер. 5: Педагогічні науки: реалії та перспективи: зб. наукових праць. – К.: Вид-во НПУ імені М. П. Драгоманова, 2006. – Вип. 3. - С. 140-144.
135. **Сергієнко В. П.** Стан проблеми спеціальної фахової підготовки майбутнього вчителя фізики / В. П. Сергієнко // Збірник наукових праць Кам'янець-Подільського державного університету. Сер.: Педагогічна: Проблеми дидактики фізики та шкільного підручника фізики в світлі сучасної освітньої парадигми. - Кам'янець-Подільський: Кам'янець - Подільський держуніверситет, редакційно-видавничий відділ, 2006. - Вип. 12. – С. 162-166.
136. **Сергієнко В. П.** Удосконалення змісту і структури курсу загальної фізики для студентів фізичних спеціальностей педагогічних університетів / В. П. Сергієнко // Теорія та методика вивчення природничо-математичних і технічних дисциплін : збірник науково-методичних праць; Наукові записки Рівненського державного гуманітарного університету.– Рівне: РВВ РДГУ, 2006. – Вип. 9. - С. 3 – 8.

2007

137. Дембіцька С. В. Активізація пізнавальної діяльності студентів вищих навчальних закладів І – ІІ рівня акредитації під час вивчення розділу

«Основи молекулярної фізики та термодинаміки» / С. В. Дембіцька, В. П. Сергієнко // Збірник наукових праць Кам'янець-Подільського державного університету. Сер.: Педагогічна: Дидактика фізики і підручники фізики (астрономії) в умовах формування європейського простору вищої освіти. - Кам'янець-Подільський: Кам'янець – Подільський держуніверситет, редакційно-видавничий відділ, 2007. – Вип. 13. – С. 189-192.

138. **Сергієнко В. П.** Аналіз досліджень з програмно-методичного забезпечення курсу молекулярної фізики у вищих навчальних закладах України / В. П. Сергієнко, М. О. Мястковська // Збірник наукових праць Бердянського державного педагогічного університету. Педагогічні науки.– Бердянськ: БДПУ, 2007. – - №4. - С. 197 – 206.
139. **Сергієнко В. П.** Вивчення оптичних явищ засобами фізичного експерименту і спостереження / В. П. Сергієнко, І. А. Твердохліб // Збірник матеріалів Всеукраїнської студентської науково-практичної конференції «Проектування навчального середовища як методична проблема» / укл.: Шарко В. Д. – Херсон: Вид-во ХДУ, 2007. – С. 38-41.
140. Вивчення фізики у 7 класі 12 – річної школи: методичний посібник /Бугайов О. І., Головко М. В., Закота Л. А, Коваль В. С, Костюкевич Д. Я., Непорожня Л. В., **Сергієнко В. П.** - К.: Шкільний світ, 2007. – 126 с.
141. **Сергієнко В. П.** Дослідження програмно-методичного забезпечення курсу молекулярної фізики / В. П. Сергієнко, М. О. Мястковська //Матеріали Всеукраїнської науково-практичної конференції «Безперервна фізико-математична освіта: проблеми, пошуки, перспективи». - Бердянськ: БДПУ, 2007. – С. 62-63.
142. **Сергієнко В. П.** Застосування сучасних засобів навчання при вивченні розділу «Електрика і магнетизм» / В. П. Сергієнко, Т. В. Коваль // Збірник матеріалів Всеукраїнської студентської науково-практичної конференції «Проектування навчального середовища як методична проблема» / укл.: Шарко В. Д. – Херсон: Вид-во ХДУ, 2007. – С. 160-166.
143. Збаравська Л. Ю. Логіко-генезисний аналіз фізичних знань для реалізації взаємозв'язку фундаментальної та професійної спрямованості навчання майбутніх інженерів-аграріїв / Л. Ю. Збаравська**, В. П. Сергієнко** // Сучасні інформаційні технології та інноваційні методики навчання у підготовці фахівців: методологія, теорія, досвід, проблеми : зб. наук. пр. / редкол.: І. А. Зязюн (гол.) [та ін.]. – Київ-Вінниця: ДОВ «Вінниця», 2007. – Вип. 15. - С. 270-275.
144. **Сергієнко В. П.** Модульне навчання молекулярної фізики - передумова ефективного використання інформаційних технологій навчання /

В. П. Сергієнко, М. О. Мястковська // Тези доповідей XI Міжнародної науково-методичної конференції «Сучасні проблеми природничих наук та підготовка фахівців», 20-22 вересня 2007 р. – Миколаїв: МДУ, 2007. – С. 90 – 93.

145. Збаравська Л. Ю. Напрямки вдосконалення фізичної освіти майбутніх інженерів аграрної галузі / Л. Ю. Збаравська**, В. П. Сергієнко** // Наукові записки. Сер.: Педагогічні науки Кіровоградський державний педагогічний університет ім. В. Винниченка. – Кіровоград: РВВ КДПУ ім. В. Винниченка. – 2007. - Вип. 72, ч. 2. – С. 100 – 105.
146. **Сергієнко В. П.** Огляд методичних систем навчання молекулярної фізики в педагогічних навчальних закладах України на різних історичних етапах / В. П. Сергієнко, М. О. Мястковська // Матеріали Всеукраїнської науково-практичної конференції «Фізико-технічна і фізична освіта у гуманістичній парадигмі», м. Керч, 13-16 вересня 2007 р. – Керч: РВВ КДМТУ, 2007. – С. 79 – 82.
147. Дембіцька С. В. Особливості вивчення фізики в середніх навчальних закладах економічного профілю / С. В. Дембіцька, **В. П. Сергієнко** //Наукові записки. Сер.: Педагогічні науки / Кіровоградський державний педагогічний університет ім. В. Винниченка. – Кіровоград: РВВ КДПУ ім. В. Винниченка, 2007. – Вип. 72, ч. 2. – С. 220 – 223.
148. Матвійчук О. В. Особливості методів навчання фізики слухачів із числа іноземних громадян у системі довузівської підготовки вищого технічного навчального закладу / О. В. Матвійчук**, В. П. Сергієнко** // Вісник Чернігівського державного педагогічного університету імені Т.Г. - Шевченка. Сер.: Педагогічні науки: збірник.— Чернігів: ЧДПУ, 2007. — Вип. 46: у 2-х т., т. 2. - С. 61 – 65.
149. **Сергієнко В. П.** Особливості навчання загальної фізики майбутніх учителів фізики / В. П. Сергієнко // Тези доповідей XI Міжнародної науково-методичної конференції «Сучасні проблеми природничих наук та підготовка фахівців», 20-22 вересня 2007 р. – Миколаїв: МДУ, 2007. – С. 79-89.
150. Збаравська Л. Ю. Особливості становлення фізичної освіти у вищих аграрно-технічних закладах України / Л. Ю. Збаравська, **В. П. Сергієнко** //Матеріали Всеукраїнської науково-практичної конференції «Безперервна фізико-математична освіта: проблеми, пошуки, перспективи». - Бердянськ: БДПУ, 2007. – С. 34-35.
151. Збаравська Л. Ю. Особливості становлення фізичної освіти у вищих аграрно-технічних закладах України / Л. Ю. Збаравська, **В. П. Сергієнко** // Збірник наукових праць Бердянського державного педагогічного

університету. Педагогічні науки.– Бердянськ: БДПУ, 2007. – №4. - С. 53 – 58.

152. Збаравська Л. Ю. Особливості формування змісту сучасного професійно спрямованого курсу фізики для студентів аграрно-технічних навчальних закладів / Л. Ю. Збаравська, **В. П. Сергієнко** // Вісник Чернігівського державного педагогічного університету імені Т.Г. Шевченка.Сер.: Педагогічні науки: збірник. - Чернігів: ЧДПУ, 2007. – Вип. 46 у 2-х т., т. 2. — С. 35 – 39.
153. **Сергієнко В. П.** Підручник із загальної фізики як засіб підвищення якості фахової підготовки майбутнього вчителя системи / В. П. Сергієнко //Анотовані результати НДР Інституту педагогіки за 2006 р. – К.: Педагогічна думка, 2007. – С. 149 – 150.
154. **Сергієнко В. П.** Планування та контроль пізнавальної діяльності студентів із загальної фізики в умовах кредитно-модульної системи / В. П. Сергієнко, С. М. Мєняйлов, І. А. Сліпухіна // Збірник наукових праць Кам'янець-Подільського державного університету. Сер.: Педагогічна: Дидактика фізики і підручники фізики (астрономії) в умовах формування європейського простору вищої освіти. - Кам'янець-Подільський: Кам'янець - Подільський держуніверситет, редакційно-видавничий відділ, 2007. - Вип. 13. – С. 93-96.
155. **Сергієнко В. П.** Програмно-методичне забезпечення освітнього середовища з молекулярної фізики (теоретичні аспекти) / **В. П. Сергієнко,** М. О. Мястковська // Сучасні інформаційні технології та інноваційні методики навчання у підготовці фахівців: методологія, теорія, досвід, проблеми : зб. наук. пр. / редкол.: І. А. Зязюн (гол.) [та ін.]. – Київ-Вінниця: ДОВ «Вінниця», 2007. – Вип. 15. - С. 360-365.
156. Розв'язування задач з фізики : навчальний посібник для студ. вищ. навч. закладів / **В. П. Сергієнко**, Л. Ю. Збаравська, М. М. Чиркін, Г. О. Шишкін ; М-во освіти і науки України, Подільський держ. аграрно-техн. ун-т. - Київ : [НМЦ аграрної політики], 2007. - 153 с. : іл.
157. **Сергієнко В. П.** Система подання навчального матеріалу з молекулярної фізики на освітньому порталі / В. П. Сергієнко, М. О. Мястковська // Вісник Чернігівського державного педагогічного університету імені Т. Г. Шевченка. Сер.: Педагогічні науки: збірник— Чернігів: ЧДПУ, 2007. — Вип. 46 у 2-х т., т. 2. - С. 77 – 81.
158. **Сергієнко В. П.** Спеціальна фахова підготовка майбутніх учителів фізики у контексті євроінтеграції освітніх систем / В. П. Сергієнко //Збірник наукових праць Кам'янець-Подільського державного університету.Сер.: Педагогічна: Дидактика фізики і підручники фізики (астрономії) в умовах

формування європейського простору вищої освіти. -Кам'янець-Подільський: Кам'янець-Подільський держуніверситет, редакційно-видавничий відділ, 2007. - Вип. 13. – С. 167-169.

159. **Сергієнко В. П.**Становлення і розвиток методичних систем навчання молекулярної фізики у вищих педагогічних навчальних закладах України / В. П. Сергієнко**, М. О.** Мястковська // Науковий часопис Національного педагогічного університету імені М.П. Драгоманова. Сер. 5: Педагогічні науки: реалії та перспективи : збірник наукових праць / за ред. П. В. Дмитренка, В. Д. Сиротюка. – К.: Вид-во НПУ імені М.П. Драгоманова, 2007. – Вип. 9. - С. 113 – 122.
160. Збаравська Л. Ю. Сучасні вимоги до підготовки з фізики майбутніх фахівців аграрно-технічної галузі / Л. Ю. Збаравська, В. П. Сергієнко // Науковий часопис Національного педагогічного університету імені М. П. Драгоманова. Сер. 5. Педагогічні науки: реалії та перспективи : збірник наукових праць / за ред. П. В. Дмитренка, В. Д. Сиротюка. – К.: Вид-во НПУ імені М. П. Драгоманова, 2007. – Вип. 7. - С. 87 – 91.
161. Збаравська Л. Ю. Теоретичні і методичні засади навчання загальної фізики в умовах євроінтеграції освітніх систем / Л. Ю. Збаравська, М. І. Садовий, **В. П. Сергієнко** // Збірник наукових праць за матеріалами науково-методичної конференції «Проблеми фізико-математичної і технічної освіти і науки України в контексті євроінтеграції (Вища освіта – 2006)». – К.: Вид-во НПУ імені М.П. Драгоманова, 2007. – С. 65-73.
162. Філіппова Л. В. Теорія і практика професійної підготовки майбутніх фахівців фармацевтичної галузі у процесі вивчення хімічних дисциплін / Л. В. Філіппова, В. О. Калібабчук, **В. П. Сергієнко** (Матеріали науково-практичної конференції «Перспективи практично-орієнтованого викладання теоретичних дисциплін у вищих медичних (фармацевтичних) навчальних закладах») // Медична освіта. - 2007. - №3. - С.7.*
163. **Сергієнко В. П.** Удосконалення проведення лабораторних робіт з фізики / В. П. Сергієнко, Т. В. Коваль // Безперервна фізико-математична освіта: проблеми, пошуки, перспективи : матеріали Всеукраїнської науково-практичної конференції / Бердянський державний педагогічний університет. - Бердянськ: БДПУ, 2007. – С. 86-87.

2008

164. **Сергієнко В. П.** Активізація навчально-пізнавальної діяльності студентів ВНЗ І-ІІ рівнів акредитації при вивченні теми «Основи теорії відносності» / В. П. Сергієнко, С. В. Дембіцька // Збірник наукових праць Кам'янець-Подільського державного університету. Сер.: Педагогічна: Інновації в

навчанні фізики та дисциплін технологічної освітньої галузі: міжнародний та вітчизняний досвід. - Кам'янець-Подільський: Кам'янець - Подільський держуніверситет, редакційно-видавничий відділ, 2008. - Вип. 14. – С. 59-61.

165. **Сергієнко В. П.** Активні методи формування структури фізичних знань майбутніх учителів фізики / В. П. Сергієнко // Науковий часопис Національного педагогічного університету імені М. П. Драгоманова. Сер. 5. Педагогічні науки: реалії та перспективи : збірник наукових праць. – К.: Вид-во НПУ імені М. П. Драгоманова, 2008. – Вип. 12. - С. 289 – 298.
166. Викладання фізики у 8 класі 12-річної школи : посібник / Бугайов О. І., Закота Л. А, Коваль В. С, Костюкевич Д. Я., Непорожня Л. В., **Сергієнко В. П.** ; упоряд. М. В. Головко. – К.: Шк. світ, 2008. - Ч. І. - 128 с. - (Бібліотека "Шкільного світу").
167. Викладання фізики у 8 класі 12-річної школи : посібник / Бугайов О. І., Закота Л. А, Коваль В. С, Костюкевич Д. Я., Непорожня Л. В., **Сергієнко В. П.** ; упоряд. М. В. Головко. – К.: Шк. світ, 2008. - Ч. ІІ. - 128 с. - (Бібліотека "Шкільного світу").
168. **Сергієнко В. П.** Значення фізичного експерименту в навчанні фізики / В. П. Сергієнко, І. А. Твердохліб // Наука, освіта, суспільство очима молодих: матеріали І Всеукраїнської науково-практичної конференції студентів та молодих науковців, 15-16 травня 2008 р., м. Рівне. – Рівне: РДГУ, 2008. - С. 143 – 144.
169. **Сергієнко В. П.** Із досвіду складання робочої навчальної програми з курсу фізики для вищого технічного навчального закладу / В. П. Сергієнко, І. А. Сліпухіна // Теорія і методика навчання математики, фізики, інформатики: збірник наукових праць.– Кривий ріг: Видавничий відділ НметАУ, 2008. – Вип.VII: у 3-х т. - Т. 2: Теорія та методика навчання математики, фізики, інформатики. – С. 115 – 118.
170. Жалдак М. І. Інститут інформатики Національного педагогічного університету імені М. П. Драгоманова: історія і сьогодення / М. І. Жалдак, Ю. С. Рамський, **В. П. Сергієнко** // Комп'ютер у школі та сім'ї : науково-методичний журнал. - К., 2009. - № 2. - С. 42 – 49.
171. **Сергієнко В. П.** Інтегративний підхід до конструювання системи формування ергономічної культури майбутніх учителів / В. П. Сергієнко, Л. А. Сидорчук // Матеріали XIII Міжнародної науково-практичної конференції професорсько-викладацького складу «Україна в євроінтеграційних процесах». - К. : Вид-во КМУ, 2008. – С. 278 – 284.
172. **Сергієнко В. П.** Інтеграція інформаційних технологій при вивченні фізики в автотранспортному технікумі / В. П. Сергієнко, Г. С. Кашина

//Збірник наукових праць Уманського державного педагогічного університету імені Павла Тичини / гол. ред.: Мартинюк М.Т. – Умань: СПД Жовтий, 2008. – Ч. 2. – С. 188 – 192.

173. **Sergienko V. P.** Instruments of ma-nagement knowledges at teaching of the gifted children / Sergienko V. P. Stryzhak A. // Medzinárodná vedecko - odborná konferencia ZÁUJMOVÁ ČINNOSŤ ŽIAKOV stav, problémy, trendy 27. 11. - 28. 11. 2008.*
174. **Сергієнко В. П.** Комп'ютерне тестування в навчанні хімії / В. П. Сергієнко, Н. В. Титаренко // Наукові записки Вінницького державного педагогічного університету імені Михайла Коцюбинського. Сер.: Педагогіка і психологія: зб. наук. праць / редкол.: М. І. Сметанський (гол.) [та ін.]. – Вінниця: Тов «Планер», 2008. – Вип. 24. - С. 329 – 332.
175. **Сергієнко В. П.** Комп'ютерні технології та Інтернет у навчальному процесі із загальної фізики / В. П. Сергієнко // Матеріали Всеукраїнської науково-практичної конференції «Структурні зміни в економіці та освіті під впливом інформаційно-комунікаційних технологій», 24 – 25 квітня 2008 р. – Полтава: РВВ ПУСКУ, 2008. – С. 74 - 75.
176. **Сергієнко В. П.** Методи розв'язування задач з курсу загальної фізики / В. П. Сергієнко, Т. П. Гордієнко // Збірник наукових праць Кам'янець-Подільського державного університет-ту. Сер.: Педагогічна: Інновації в навчанні фізики та дисциплін технологічної освітньої галузі: міжнародний та вітчизняний досвід. - Кам'янець-Подільський: Кам'янець - Подільський держуніверситет, редакційно-видавничий відділ, 2008. - Вип. 14. – С. 125-128.
177. **Сергієнко В. П.** Методика ергономічного проектування інтерфейсу / В. П. Сергієнко, Л. А. Сидорчук // Теорія і методика навчання математики, фізики, інформатики: збірник наукових праць: у 3 – х томах. – Кривий ріг: Видавничий відділ НметАУ, 2008. – Т. 3: Теорія та методика навчання інформатики. – Вип. VII. - С. 225 – 229.
178. **Сергієнко В. П.** Методика і техніка експерименту з оптики: Посібник. – 2-е вид. перероб. і доп. / В. П. Сергієнко, М. І. Садовий, І. В. Попов. – Кіровоград: Сабоніт, 2008. – 253 с.
179. **Сергієнко В. П.** Методичні аспекти розробки мультимедійної лекції з курсу «Фізика твердого тіла» для магістрантів педагогічних ВНЗ / В. П. Сергієнко, О. М. Пустовий, О. М. Шелета // Науковий вісник Ужгородського Національного університету. Сер.: Педагогіка. Соціальна робота. - Ужгород, 2008. – Вип. 14. - С.130 – 132.
180. **Сергієнко В. П.** Навчальні програми з курсу фізики у вищих технічних навчальних закладах: деякі особливості методики розробки /

В. П. Сергієнко, І. А. Сліпухіна // Збірник наукових праць. Педагогічні науки / Херсонський державний університет.– Херсон: Видавництво ХДУ, 2008. – Вип. 48. - С. 168 – 173.

181. **Сергієнко В. П.** Навчальні технології в дистанційній освіті / В. П. Сергієнко, І. А. Сліпухіна // Інформаційно-комунікаційні технології навчання: матеріали міжнародної науково-практичної конференції. – Умань: ПП Жовтий, 2008. – С. 149 – 150.
182. **Сергієнко В. П.** Нанотехнології в загальному курсі фізики вищої школи / В. П. Сергієнко, О. М. Пустовий // Збірник наукових праць. Педагогічні науки / Херсонський державний університет. –Херсон: Вид-во ХДУ, 2008. – Вип. L, ч. 2. - С.336-339.
183. **Сергієнко В. П.** Нанотехнології в загальному курсі фізики вищої школи / В. П. Сергієнко, О. М. Пустовий // Матеріали Всеукраїнської науково-практичної конференції «Проектування освітніх середовищ як методична проблема» /укл.: Шарко В.Д. – Херсон: Вид-во ХДУ, 2008. *
184. **Сергієнко В. П.** Наступність у формуванні знань про живу природу у підготовці майбутнього фахівця середньої ланки медичної галузі / В. П. Сергієнко, Г. В. Кочина // Medzinárodná vedecko - odborná konferencia ZÁUJMOVÁ ČINNOSŤ ŽIAKOV stav, problémy, trendy 27. 11. - 28. 11. 2008.*
185. **Сергієнко В. П.** Нові матеріали при вивченні механічних властивостей твердих тіл /В. П. Сергієнко, О. М. Пустовий // Фізика, технічні науки: стан, досягнення і перспективи: матеріали Всеукраїнської науково-практичної конференції. –Полтава, 2008. - С.95-97.
186. Планування навчання фізики у 7-11 класах загальноосвітньої школи. І семестр: методична розробка / Бугайов О. І., Закота Л. А, Коваль В. С, Костюкевич Д. Я., Непорожня Л. В., **Сергієнко В. П.** // Фізика : газета. – К., 2008. - № 19 – 21 (355-357). - С. 8 - 71.
187. Планування навчання фізики у 7-11 класах загальноосвітньої школи. І семестр: методична розробка / Бугайов О. І., Закота Л. А, Коваль В. С, Костюкевич Д. Я., Непорожня Л. В., **Сергієнко В. П.** // Фізика: газета. – 2008. - № 34 – 36 (370-372). - С. 5 - 70. - (продовження).
188. **Сергієнко В. П.** Поняття синхронної пульсації матерії у курсі фізики / В. П. Сергієнко, М. І. Садовий // Наукові записки.Сер.: Педагогічні науки /Кіровоградський державний педагогічний університет ім. В. Винниченка. – Кіровоград: РВВ КДПУ ім. В. Винниченка, 2008. – Вип. 77, ч. 1. – С. 238 – 241.
189. **Сергієнко В. П.** Постановка дослідів з оптики з використанням саморобного обладнання / В. П. Сергієнко, М. І. Садовий, І. А. Твердохліб

// Науковий часопис Національного педагогічного університету імені М. П. Драгоманова. Сер.5: Педагогічні науки: реалії та перспективи : збірник наукових праць. – К.: Вид-во НПУ імені М. П. Драгоманова, 2008. – Вип. 12. - С.283 – 289.

190. **Сергієнко В. П.** Про роль мережних навчальних технологій в дистанційній освіті / В. П. Сергієнко, І. А. Сліпухіна // Збірник наукових праць Уманського державного педагогічного університету імені П. Тичини / гол. ред.: Мартинюк М.Т. – Умань: СПД Жовтий, 2008. – Ч. 2. – С. 265-272.
191. **Сергієнко В. П.** Профільне навчання: орієнтація на фізико-технологічні професії / В. Сергієнко, В. Рудницький // Фізика та астрономія в школі. – 2008. – № 5 - 6. – С. 24-26.
192. **Сергієнко В. П.** Психолого-педагогічні засади розвитку особистості майбутнього вчителя фізики / В. П. Сергієнко // Психолого-педагогічні засади розвитку особистості в освітньому просторі : матеріали методологічного семінару АПН України, 19 березня 2008 р. – К., 2008. – С.229-236.
193. **Сергієнко В. П.** Реалізація міжпредметних зв'язків фізики та інформатики на основі вивчення комп'ютерного моделювання фізичних процесів / В. П. Сергієнко, О. В. Матвійчук, С. О. Подласов // Збірник наукових праць Кам'янець-Подільського державного університету.Сер. Педагогічна: Інновації в навчанні фізики та дисциплін технологічної освітньої галузі: міжнародний та вітчизняний досвід .- Кам'янець-Подільський: Кам'янець – Подільський держуніверситет, редакційно-видавничий відділ, 2008. - Вип. 14. – С. 24-26.
194. **Сергієнко В. П.** Реалізація принципу наступності навчання фізики в системі фахової підготовки майбутніх медичних працівників / В. П. Сергієнко, А. В. Кочина, Н. В. Стучинська // Збірник наукових праць Кам'янець-Подільського державного університету: Сер. Педагогічна: Інновації в навчанні фізики та дисциплін технологічної освітньої галузі: міжнародний та вітчизняний досвід. - Кам'янець-Подільський: Кам'янець - Подільський держуніверситет, редакційно-видавничий відділ, 2008. - Вип. 14. – С. 65-69.
195. **Сергиенко В. П.** Система анализа зображений физических явлений как дидактический элемент современной физической образовательной среды / В. П. Сергиенко, И. А. Слипухина, И. С. Чернецкий // Стратегия развития образования: эффективность, инновации, качество : материалы XIV научно-методической конференции, посвященной 55 – летию

МГУТУ (в трех частях).– М.: МГУТУ, 2008. – Ч. І. - С. 450 – 455. - Тематическое приложение к журналу «Открытое образование».

196. **Сергиенко В. П.** Специальный физический практикум по физике жидких кристалов / В. П. Сергиенко, О. М. Пустовый, Н. И. Гриценко // Тезисы X Международная учебно-методическая конференция «Современный физический практикум», Астрахань, 16-19 сентября 2008 г. – Астрахан, 2008. - С.211-212.
197. **Сергієнко В. П.** Сучасний навчально-виховний процес: Інтеграція традиційного експериментально орієнтованого методу викладання природничих предметів та інформаційно-комунікаційних технологій / В. П. Сергієнко, С. В. Василенко // Інформаційно-комунікаційні технології навчання: матеріали міжнародної науково-практичної конференції. – Умань: ПП Жовтий, 2008. – С. 147-149.
198. **Сергієнко В. П.** Теоретико-методологічні основи ергономічного підходу до навчально-виховного процесу / В. П. Сергієнко, Л. А. Сидорчук // Теорія і методика навчання фундаментальних дисциплін у вищій школі: збірник наукових праць.– Кривий ріг: Видавничий відділ НметАУ, 2008. – Вип. V. - С. 224 – 229.
199. **Сергієнко В. П.** Теорія і методика використання інформаційно-комунікаційних технологій навчання астрономії / В. П. Сергієнко, М. Т. Мартинюк, І. А. Ткаченко // Збірник наукових праць Уманського державного педагогічного університету імені Павла Тичини / гол. ред.: Мартинюк М. Т. – Умань: СПД Жовтий, 2008. – Ч. 2. – С. 222 – 227.
200. **Сергієнко В. П.** Удосконалення проведення лабораторних робіт з фізики / В. П. Сергієнко, Т. В**.** Коваль // Збірник наукових праць Бердянського державного педагогічного університету. Педагогічні науки. - Бердянськ: БДПУ, 2008. – № 1. - С. 171 – 177.
201. Збаравская Л. Ю. Учебники физики нового типа для студентов высших учебных заведений / Л. Ю. Збаравская, **В. П. Сергиєнко** // Стратегия развития образования: эффективность, инновации, качество : материалы XIV научно-методической конференции, посвященной 55 – летию МГТУ (в трех частях).– М.: МГТУ, 2008. – Ч. І. - С. 240-246. - Тематическое приложение к журналу «Открытое образование».
202. **Сергієнко В. П.** Фізика : підручник для слухачів підготовчих відділень вищих навчальних закладів / В. П. Сергієнко, М. І. Садовий, О. М. Трифонова; М-во освіти і науки України, АПН України, Національний педагогічний університет імені М. П. Драгоманова, Кіровоградський держ. пед. ун-т ім. В. Винниченка. – Кіровоград: ПП «Експлюзив – Систем», 2008. - 698 с.

203. Дембіцька С. В. Фізика та основи астрономії для студентів коледжів. Практичний курс: навчальний посібник / С. В. Дембіцька, **В. П. Сергієнко,** С. Л. Яблочніков**. -** Вінниця: ТОВ Планер. – 2008. – 179 с.

2009

204. **Сергієнко В. П.** Вивчення акумуляторів нового типу в розділі «Електрика і магнетизм» / В. П. Сергієнко, О. М. Пустовий // Наукові записки. Сер.: Педагогічні науки / Кіровоградський державний педагогічний університет ім. В. Винниченка. – Кіровоград: РВВ КДПУ ім. В. Винниченка. – 2009. – Вип. 82, ч. 1. – С. 310 – 313.
205. Викладання фізики у 9 класі 12-річної школи : посібник / Бугайов О. І., Закота Л. А, Коваль В. С, Костюкевич Д. Я., Непорожня Л. В., **Сергієнко В. П.; у**поряд. М. В. Головко. – К.: Шк. світ, 2009. - 128 с. - (Бібліотека "Шкільного світу").
206. **Сергієнко В. П.** Використання мультимедійних засобів у навчанні фізики при підготовці фахівців транспортної галузі / В. П. Сергієнко, Г. С. Кашина // Науковий часопис НПУ імені М. П. Драгоманова. Сер.2: Комп'ютерно-орієнтовані системи навчання. Збірник наукових праць. – К.: Вид-во НПУ імені М. П. Драгоманова, 2009. - № 7 (14). – С. 54 - 58.
207. **Сергієнко В. П.** Для чого вигадали дистанційне навчання / В. Сергієнко, С. Ткач // Наука, освіта, суспільство очима молодих: матеріали ІІ Міжнародної науково-практичної конференції студентів та молодих науковців, 13 – 14 травня 2009 року, м. Рівне. – Рівне: РВВ РДГУ, 2009. – С. 97 – 99.
208. **Сергієнко В. П.** Зовнішнє незалежне оцінювання в Україні: проблеми та перспективи / В. П. Сергієнко, Г. С. Кашина // Тези міжнародної літньої школи «Освітні вимірювання: викладання, дослідження і практика», 3-10 жовтня 2009. Форос (Крим, Україна). – Ніжин, 2009. – С.7.
209. **Сергієнко В. П.** Конструювання тестів: нова навчальна дисципліна в циклі «Освітні вимірювання» для студентів вищих педагогічних навчальних закладів / В. П. Сергієнко, Л. О. Кухар // Тези міжнародної літньої школи «Освітні вимірювання: викладання, дослідження і практика», 3-10 жовтня 2009, Форос (Крим, Україна). – Ніжин, 2009. – С.11.
210. **Сергієнко В.** Корпоративні системи. Система «Галактика» / В. Сергієнко, Е. Артемчук // Інформаційні технології в професійній діяльності: матеріали доповідей ІІІ Всеукраїнської науково-практичної конференції

студентів, аспірантів та науковців, 12 березня 2009 р., м. Рівне. – Рівне: РІ ВМУРОЛ, 2009. – С. 91 – 92.

211. **Сергієнко В. П.** Особливості розвитку сучасних апаратних засобів та окремих компонентів комп'ютерів / В. П. Сергієнко, М. П. Малежик, П. М. Малежик // Інформатика та інформаційні технології в навчальних закладах: науково-методичний журнал . - 2009. - № 3 (21). - С. 73 - 76.
212. **Сергієнко В. П.** Педагогічне оцінювання: теорія і практика / В. П. Сергієнко, Т. І. Андрущенко // Тези міжнародної літньої школи «Освітні вимірювання: викладання, дослідження і практика». – 3-10 жовтня 2009. Форос (Крим, Україна). – Ніжин, 2009. – С.5-6.
213. Проект «Освітні вимірювання, адаптовані до стандартів ЄС» за програмою європейського союзу TEMPUS / Авраменко О. В., Ковальчук Ю. О., Сільвестров Д. С., **Сергієнко В. П.** // Тестування і моніторинг в освіті. Вісник ТІМО. – Харків: Вид-во «Факт», 2009. - Вип. 9. – С.44-47.
214. **Сергієнко В. П.** Розвиток науки і оточуюче середовище / В. П. Сергієнко, М. І. Садовий // Збірник наукових праць Кам'янець-Подільського національного університету. Сер.: Педагогічна. - Кам'янець-Подільський: К.-ПНУ, редакційно-видавничий відділ. - 2009. - Вип. 15. – С. 125-128.
215. **Сергієнко В. П.** Розроблення комп'ютерної програми «LINZA» та методика її використання для вивчення геометричної оптики / В. П. Сергієнко, П. Г. Атаманчук, А. О. Губанова // Комп'ютер у школі та сім'ї. - 2009. - № 7 (79). - С. 9-12.
216. **Сергієнко В. П.** Самостійна робота студента в умовах модульно-рейтингової системи контролю якості знань / В. П. Сергієнко, Л. А. Сидорчук // Тези міжнародної літньої школи «Освітні вимірювання: викладання, дослідження і практика». – 3-10 жовтня 2009. Форос (Крим, Україна). – Ніжин. – 2009. – С.18-19.
217. **Сергієнко В. П.** Сучасні вимоги до підготовки вчителя фізики / В. П. Сергієнко, К. Пугач // Наука, освіта, суспільство очима молодих: матеріали ІІ Міжнародної науково-практичної конференції студентів та молодих науковців 13 – 14 травня 2009 р., м. Рівне. – Рівне: РВВ РДГУ, 2009. – С. 77 – 79.

2010

218. Войтович І. С. Архітектура інформаційних систем : [навчальний посібник для учнів загальноосвіт. навч. закладів та студ. вищ. навч. закладів] / І. С. Войтович, М. П. Малежик, **В. П. Сергієнко** ; М-во освіти і науки України, Нац. пед. ун-т ім. М.П. Драгоманова. – Луцьк-К. : [б. и.], 2010. - 341 с.

219. **Сергієнко В.** Деякі аспекти комп'ютерно-адаптивного тестування з інформатики / В. Сергієнко, А. Іващенко // Матеріали науково-практичної конференції, присвяченої 80-річчю фізико-математичного факультету /Кіровоградський державний педагогічний університет ім. В. Винниченка. - Кіровоград: РВВ КДПУ ім. В. Винниченка, 2010.*
220. Малежик М. П. Засоби і технології продукування навчальних інформаційних ресурсів / М. П. Малежик, М. В. Закатнов, **В. П. Сергієнко** // Науковий часопис НПУ імені М. П. Драгоманова. Сер. 2: Комп'ютерно-орієнтовані системи навчання : збірник наукових праць. – К.: Вид-во НПУ імені М. П. Драгоманова, 2010. - № 8 (15). – С. 29 - 35.
221. **Сергієнко В. П.** Зовнішнє незалежне оцінювання в освіті України. Курс лекцій : навчальний посібник / В. П. Сергієнко, Г. С. Кашина. - Луцьк, 2010. – 115 с.
222. **Сергієнко В. П.** Зовнішнє незалежне оцінювання якості освіти: проблеми та перспективи / В. П. Сергієнко, І. Т. Горбачук, Г. С. Кашина //Науковий часопис НПУ імені М. П. Драгоманова.Сер.: 5: Педагогічні науки: реалії та перспективи. - К. : Вид-во НПУ імені М. П. Драгоманова, 2010. – Вип. 20. - С. 52-58.
223. Леонченко Н. П. Інтегративний підхід до навчання біології у вищих медичних навчальних закладах І - ІІ рівнів акредитації / Н. П. Леонченко**, В. П. Сергієнко.** - К.: Вид-во НПУ імені М. П. Драгоманова, 2010. – 134 с.
224. **Сергієнко В. П.** Комп'ютерно-орієнтовані засоби навчання фізики майбутніх учителів / М-во освіти і науки України, Національний педагогічний університет імені М. П. Драгоманова ; В. П. Сергієнко. – К.: Вид-во НПУ імені М. П. Драгоманова, 2010. – 134 с.
225. Кухар Л. О. Конструювання тестів. Курс лекцій : навчальний посібник / Л. О. Кухар, В. П. Сергієнко**.** - Луцьк, 2010. – 182 с.
226. **Сергієнко В. П.** Конструювання тестів: нова навчальна дисципліна в циклі «освітні вимірювання» для студентів вищих педагогічних навчальних закладів / В. П. Сергієнко, С. І. Бондаренко, Л. О. Кухар // Науковий часопис НПУ імені М. П. Драгоманова. Сер. 5: Педагогічні науки: реалії та перспективи. - К. : Вид-во НПУ імені М. П. Драгоманова, 2010. – Вип. 20. - С. 26-35.
227. Бригінець В. П. Лекції з курсу загальної фізики. Механіка: навчальний посібник для студентів вищих навчальних закладів / В. П. Бригінець, С. О. Подласов, **В. П. Сергієнко ;** за ред. В. П. Сергієнка ; М-во освіти і науки України, Національний педагогічний університет імені М. П. Драгоманова. – К.: Вид-во НПУ імені М.П. Драгоманова, 2010. – 170 с.

228. Матеріали міжнародної науково-практичної конференції «Освітні вимірювання в інформаційному суспільстві» : конференція проводиться у рамках проекту «Освітні вимірювання, адаптовані до стандартів ЄС» за програмою Європейського Союзу TEMPUS та з нагоди 175-річчя НПУ імені М. П. Драгоманова / М-во освіти і науки України, Національний педагогічний університет імені М. П. Драгоманова ; редкол. **В. П. Сергієнко** (гол.) [та ін.]. - К.: Вид-во НПУ імені М. П. Драгоманова, 2010. – 135 с.
229. **Сергієнко В. П.** Методи досліджень в освіті: наукова проблема і навчальний курс / В. П. Сергієнко, Г. С. Кашина // Second International summer school. "Educational Measurements: teaching, research and practice" – Nizhyn, 2010.*
230. **Сергієнко В. П.** Навчально-методичний комплекс фахової підготовки бакалаврів спеціальності 6.040302 «інформатика» спеціалізація «освітні вимірювання» : навчально-методичний посібник / В. П. Сергієнка. - Луцьк, 2010. – 88 с.
231. **Сергієнко В. П.** Науково-методичне забезпечення підготовки фахівців з освітніх вимірювань: теорія та практика / В. П. Сергієнко, Н. В. Сергієнко //Second International summer school. "Educational Measurements: teaching, research and practice" – Nizhyn, 2010.*
232. **Сергиенко В. П.** Образовательные измерения по программе tempus в Национальном педагогическом университете имени М.П. Драгоманова / В. П. Сергієнко // Педагогические измерения. - Москва, 2010. - № 3. – С. 76-83.
233. **Сергієнко В. П.** Освітні вимірювання в інформаційному суспільстві / В. П. Сергієнко // Освіта : всеукраїнський громадсько-політичний тижневик. – 2010. - № 7 - 8, 3-10 лютого. - С. 4.
234. **Сергієнко В. П.** Освітні вимірювання в підготовці майбутніх учителів / В. П. Сергієнко, Л. О. Кухар // Інформатика та інформаційні технології в навчальних закладах: науково-методичний журнал.– 2010 . –№ 4 (28). – С. 62-65.
235. . **Сергієнко В. П.** Освітні вимірювання: наукова проблема і напрям підготовки фахівців / В. П. Сергієнко, В. М. Ісаєнко, А. В. Кочина. - К.: Вид-во НПУ імені М. П. Драгоманова, 2010. – 134 с.
236. **Сергієнко В. П.** Особливості організації дистанційного навчання в сучасних навчальних закладах / В. П. Сергієнко, Л. О. Кухар // Second International summer school. "Educational Measurements: teaching, research and practice" – Nizhyn, 2010.*

237. **Сергієнко В. П.** Продукування систем тестування в підготовці вчителя / В. П. Сергієнко, К. С. Хоружий // Second International summer school. “Educational Measurements: teaching, research and practice” – Nizhyn, 2010.*
238. **Сергієнко В. П.** Реалізація міжпредметних зв’язків «фізика-економіка» під час вивчення молекулярної фізики і термодинаміки у вищих навчальних закладах І-ІІ рівнів акредитації / В. П. Сергієнко, С. В. Дембіцька // Збірник наукових праць Бердянського державного педагогічного університету (Педагогічні науки). – Бердянськ: БДПУ, 2010. - № 1. – 308 с. – С. 87 – 92.
239. **Сергієнко В. П.** Реалізація принципу наступності навчання фізики вдосконаленням контролю знань / В. П. Сергієнко, О. В. Матвійчук //Науковий часопис НПУ імені М. П. Драгоманова. Сер. 5: Педагогічні науки: реалії та перспективи. - К., 2010. – Вип. 20. - С. 101-107.
240. Розгортання модульних лабораторій як засіб підвищення ефективності навчального процесу з інформаційних технологій / **Сергієнко В. П.,** Сергієнко Н. В., Бакал А. М., Грам В. Ю. - К.: Вид-во НПУ імені М. П. Драгоманова, 2010. – 134 с.
241. Авраменко О. В.Стандарт магістратури спеціальності 8.000010 «освітні вимірювання» / О. В. Авраменко, Ю. О. Ковальчук, **В. П. Сергієнко** //Second International summer school. “Educational Measurements: teaching, research and practice” – Nizhyn, 2010.*

242. **Сергієнко В. П.** Тестові завдання з курсу загальної фізики : навчальний посібник для студентів вищих навчальних закладів / В. П. Сергієнко, О. В. Матвійчук, О. М. Пустовий. – Луцьк, 2010. – 70 с.
243. **Сергієнко В. П.** Тиждень програми Tempus у національному педагогічному університеті імені М. П. Драгоманова / В. П. Сергієнко // Тестування і моніторинг в освіті. Вісник ТІМО. –2010. - Вип. 6. - Харків: Вид-во Факт. - С.7 -10.
244. Фізика. 11 клас (академічний та профільний рівень) : підручник для загальноосвітніх навчальних закладів / Бугайов О. І., Головко М. В., Закота Л. А, Засєкіна Т. М., Костюкевич Д. Я., Непорожня Л. В., **Сергієнко В. П.** - К.: Педагогічна думка, 2010.
245. **Сергієнко В. П.** Формування фізико-технічних знань майбутніх фахівців транспортної галузі засобами інформаційних технологій / В. П. Сергієнко, Г. С. Кашина // Науковий часопис НПУ імені М.П. Драгоманова. Сер. 2: Комп’ютерно-орієнтовані системи навчання : збірник наукових праць.– К.: Вид-во НПУ імені М. П. Драгоманова, 2010. - № 8 (15). – С. 155 - 159.

2011

246. **Сергієнко В. П.** Використання програм для тестування у навчанні фізики / В. П. Сергієнко, І. С. Войтович // Наукові записки. Серія «Психолого-педагогічні науки» [за аг.ред.проф. Є.І. Коваленко].- Ніжин: Вид-во НДУ ім. М. Гоголя, 2011. – №7. – С. 118-126.
247. **Сергієнко В. П.** Деякі аспекти методики вивчення новітніх відкриттів у періодичній системі елементів / В. П. Сергієнко, М. І. Садовий, О. М. Трифонова // Засоби і технології сучасного навчального середовища: матеріали Міжнародної VII (XVII) науково-практичної конференції, м. Кіровоград, 20-21 травня 2011 р. - Кіровоград, 2011. – С.71-73.*
248. **Сергієнко В. П.** Елементи фізики у підготовці студентів інформативних спеціальностей педагогічних університетів / В. П. Сергієнко, І. С. Войтович [Електронний ресурс] «Запоріжжя – форум – 201» http://virtkafedra.ucoz.ua/el_gurnal/pages/vyp3/profteh/vojtovych.pdf.
249. **Сергиенко В. П.** История музыкального искусства. Русская музыка: от древнейших времен до начала XX века : мультимедийный учебник для студентов педагогических вузов / В. П. Сергиенко, Л. Г. Гаврилова. - Славянск: “ПК Мастер”, 2011. – Электрон. текст. дан. (2 GB). – 2 DVD-ROM. – Систем. требования: CPU 2000Mhz; 1024Mb RAM; 3 Gb HDD: MS Windows XP, Vista (32/64), Windows 7 (32/64-bit).
250. Методика і техніка експерименту з оптики : [навчальний посібник для студ. фіз. спец. вищ. пед. навч. закладів та вчителів фізики] / М. І. Садовий, **В. П. Сергієнко**, О. М. Трифонова, І. А. Сліпухіна, І. С. Войтович ; М-во освіти і науки, молоді та спорту України. - Луцьк : Волиньполіграф, 2011. - 292 с. : іл., фото.
251. Методичні рекомендації зі складання тестових завдань : навчальний посібник / М-во освіти і науки, молоді та спорту України, Національний педагогічний університет імені М. П. Драгоманова; **В. П. Сергієнко**, Л. О. Кухар. – К.: Вид-во НПУ імені М. П. Драгоманова, 2011. – 41 с.
252. **Сергієнко В. П.** Мультимедійний підручник з історії музичного мистецтва як засіб активізації пізнавальної діяльності й оцінювання знань майбутніх учителів музики / В. П. Сергієнко, Л. Г. Гаврилова // Наукові записки. Сер.: Психолого-педагогічні науки / Ніжинський ДПУ. - Ніжин, 2011. - № 10. - С. 211-215.
253. Навчально-методичний комплекс програм та документів щодо підготовки магістрів спеціальності 8.18010022 "Освітні вимірювання" : навчально-методичний комплекс / [Т. І. Андрущенко [та ін.] ; за ред. **В. П. Сергієнка**] ; М-во освіти і науки, молоді та спорту України, Нац.

пед. ун-т ім. М.П. Драгоманова. - К. : Вид-во НПУ ім. М. П. Драгоманова, 2011. - 164 с.

254. Науково-методичні засади управління якістю освіти в університетах : програма IV міжнарод. наук.-практич. конференції, 25 березня 2011 р. / [редкол.: В. П. Андрущенко, В. П. Бех, Г. І. Волинка, І. Т. Горбачук, В. Б. Євтух, **В. П. Сергієнко**, А. В. Касперський, А. П. Кудін, В. Г. Лавриненко, О. С. Падалка, А. О. Ярошенко] ; М-во освіти і науки, молоді та спорту України, Нац. пед. ун-т ім. М. П. Драгоманова, Науково-метод. центр моніторингу якості освіти. - К. : Вид-во НПУ ім. М. П. Драгоманова, 2011. - 25 с.

255. **Сергієнко В. П.** Особливості вивчення новітніх відкриттів у періодичній системі елементів Д. І. Менделеєва / В. П. Сергієнко, М. І. Садовий, О. М. Трифонова // Наукові записки. Сер.: Педагогічні науки / Кіровоградський ДПУ ім. В. Винниченка. – Кіровоград: РВВ КДПУ ім. В. Винниченка, 2011. – Вип. 98. – С. 123-126.

256. **Сергієнко В. П.** Перспективи використання “cloud computing” у навчальній діяльності педагогічних університетів / В. П. Сергієнко, І. С. Войтович //Науковий часопис НПУ імені М. П. Драгоманова. Сер. 2: Комп’ютерно-орієнтовані системи навчання: зб. наук. праць. - К.: Вид-во НПУ імені М. П. Драгоманова, 2011. - №10 (17). - С.59-63.

257. **Сергієнко В. П.** Підготовка майбутніх учителів фізики до вимірювання здібностей до навчання фізики / В. П. Сергієнко, Г. О. Шишкін // Наукові записки. Сер.: Психолого-педагогічні науки / Ніжинський державний університет ім. М. Гоголя. – Ніжин: Вид-во НДПУ ім. М. Гоголя, 2011. - №7. – С. 167-170.

258. **Сергієнко В. П.** Положення про систему комп’ютерної діагностики знань студентів в НПУ ім. М. П. Драгоманова / В. П. Сергієнко. – К.: Вид-во НПУ імені М. П. Драгоманова, 2011. – 8 с.*

259. **Сергієнко В. П.** Принципи оцінювання в мультимедійному підручнику з історії музичного мистецтва / В. П. Сергієнко, Л. Г. Гаврилова //Матеріали Міжнародної Літньої Школи «Освітні Вимірювання: Викладання. Дослідження. Практика». - Форос, 2011.*

260. **Сергієнко В. П.** Проблеми з підготовки фахівців з моніторингу якості освіти / В. П. Сергієнко, І. В. Коваленко // Збірник наукових праць Кам'янець-Подільського національного університету імені Івана Огієнка. Сер.: Педагогічна. – Кам'янець-Подільський: Кам'янець-Подільський національний університет ім. Івана Огієнка, 2011. – Вип. 17: Інноваційні технології управління компетентністно-світоглядним становленням учителя: фізика, технології, астрономія. – С. 91.

261. **Сергієнко В. П.** Проблеми тесту і тестових завдань / В. П. Сергієнко, А. Чірікова // Матеріали Міжнародної Літньої Школи «Освітні Вимірювання: Викладання. Дослідження. Практика». - Форос, 2011. *
262. **Сергієнко В. П.** Рейтинг ВНЗ як інструмент забезпечення якості вищої освіти та проектування цілісного освітнього середовища університету / В. Сергієнко, І. Бабин // Матеріали Міжнародної Літньої Школи «Освітні Вимірювання: Викладання, Дослідження, Практика». - Форос, 2011.*
263. **Сергієнко В. П.** Система магістерської підготовки за спеціальністю 8.18010022 «Освітні вимірювання» в НПУ ім. М. П. Драгоманова / В. П. Сергієнко // Вісник ТІМО. - 2011. - № 10. *
264. **Сергієнко В. П.** Система магістерської підготовки фахівців за спеціальністю 8.18010022 «Освітні вимірювання» в Національному педагогічному університеті імені М.П. Драгоманова / В. П. Сергієнко, Н. В. Сергієнко // Матеріали Міжнародної Літньої Школи «Освітні Вимірювання: Викладання. Дослідження. Практика». - Форос, 2011.*
265. **Сергієнко В.П.** Система моніторингу якості освіти в Національному педагогічному університеті імені М. П. Драгоманова / В. П. Сергієнко //Матеріали Міжнародної Літньої Школи «Освітні Вимірювання: Викладання, Дослідження, Практика» в Форосі, 2011 р.*
266. **Сергієнко В. П.** Система організації навчання в Дрезденському технічному університеті: зміст, специфіка, характерні особливості / В. П. Сергієнко, К. С. Хоружий // Наукові записки. Сер.: Психолого-педагогічні науки / Ніжинський державний університет ім. М. Гоголя. – Ніжин: Вид-во НДУ ім. М. Гоголя, 2011. - №7. – С. 192-198.
267. **Сергієнко В. П.** Становлення та розвиток тестових технологій з фізики в Україні / В. П. Сергієнко, Т. В. Бодненко // Проект TEMPUS. Освітні вимірювання, адаптовані до стандартів ЄС : семінар молодих науковців: «Підготовка молодих викладачів та аспірантів в галузі освітні вимірювання», Кіровоград - 2011. – Кіровоград, 2011.*
268. **Сергієнко В. П.** Створення навчальних ресурсів в середовищі moodle на основі технологій «cloud computing» [Електронний ресурс] Київ – НАПН – 2011 / В. П. Сергієнко, І. С. Войтович http://journal.iitta.gov.ua/index.php.
269. **Сергієнко В. П.** Сутнісна характеристика професійної компетентності майбутнього вчителя інформатики / В. П. Сергієнко, Л. О. Кухар // Наукові записки. Сер.: Психолого-педагогічні науки. – Ніжин: Вид-во Ніжинського державного університету ім. М. Гоголя, 2011. - №7. – С. 32-36.
270. Садовий М. І. Сучасні погляди на періодичну систему елементів у методиці навчання фізики / М. І. Садовий, О. М. Трифонова,

В. П. Сергієнко //Збірник наукових праць Кам'янець-Подільського національного університету ім. І. Огієнка. Сер.: Педагогічна. - Кам'янець-Подільський, 2011. –Вип. 17. - С. 224-227.

271. **Сергієнко В. П.** Тестування в Moodle як елемент менеджменту якості освіти: перший досвід / В. П. Сергієнко, І. А. Сліпухіна // FOSS Lviv 2011: міжнародна науково-практична конференція, 1-6 лютого 2011 р. – Львів, 2011. – С.147-148.
272. **Сергієнко В. П.** Теорія і практика розвитку шкільного підручника з фізики / В. П. Сергієнко, М. І. Садовий, О. М. Трифонова // Науковий часопис НПУ ім. М.П. Драгоманова. Сер. 5: Педагогічні науки: реалії та перспективи : збірник наукових праць / за ред. В. П. Сергієнка. – К.: Вид-во НПУ ім. М. П. Драгоманова, 2011. – Вип. 28. –С. 217-222.
273. **Сергієнко В. П.** Тестування як засіб діагностики творчих здібностей учнів основної школи з хімії / В. П. Сергієнко, С. В. Василенко // Наукові записки. Сер.: Психолого-педагогічні науки / Ніжинський державний університет імені Миколи Гоголя. – Ніжин: Вид-во НДУ ім. М. Гоголя, 2011. - №7. – С. 28-31.
274. **Сергієнко В. П.** Удосконалення моніторингу результатів освітньої діяльності ВНЗ України [Електронний ресурс] / В. П. Сергієнко. – Одеса, 2011 http://informatica/pdpu.edu.ua.
275. **Сергієнко В. П.** Удосконалення підготовки фахівців з моніторингу якості освіти / В. П. Сергієнко, І. С. Войтович // Інформаційні технології в навчальному процесі: праці науково-методичного семінару 16-23 травня 2011 року, ПНПУ імені К.Д. Ушинського, Одеса / наук. Ред.. М.І. Жалдак.- Одеса: Вид. «ВМВ», 2011. – С.171-177**.**
276. Формування соціально-комунікативної компетентності майбутнього еколога / **В. П. Сергієнко,** Ю. А. Скиба, О. М. Лазебна //Наукові записки. Сер.: Психолого-педагогічні науки. – Ніжин: Вид-во Ніжинського державного університету імені М. Гоголя, 2011. - №7. – С. 106-110.
277. Психолого-педагогічні засади проектування інноваційних технологій викладання у вищій школі : монографія / [О. Ф. Бондаренко [та ін.]] ; [за заг. ред.: В. П. Андрущенка, В. І. Лугового] ; [рец.: О. С. Падалка, В. П. Сергієнко, Н. Шиян] ; Нац. акад. пед. наук України, Ін-т вищ. освіти. - Київ : Педагогічна думка, 2011. - 260 с.
278. Організаційно-методичне забезпечення моніторингових досліджень якості загальної середньої освіти : монографія / Нац. акад. пед. наук України, Ін-т педагогіки ; [за ред. О. І. Ляшенко [та ін.]] ; [рец.: М. І. Шут, **В. П. Сергієнко**]. - К. : Педагогічна думка, 2011. - 160 с.

2012

279. **Сергієнко В. П.** Використання інформаційно-комунікаційних технологій управління якістю освіти в педагогічному університеті / В. П. Сергієнко, В. М. Франчук, П. В. Микитенко // Інформатика та інформаційні технології. – 2012. - № 4. - С. 2-6.
280. **Сергієнко В. П.** Використання комп'ютерної програми LABVIEW у процесі вивчення фізико-технічних дисциплін / В. П. Сергієнко, Т. В. Бодненко // Збірник матеріалів Всеукраїнської науково-практичної конференції «Актуальні проблеми і перспективи дидактичної фізики», 26-28 квітня 2012 р. / Черкаський національний університет ім. Б. Хмельницького. - Черкаси, 2012.*
281. **Сергієнко В. П.** Використання систем управління ефективністю діяльності в галузі освіти та їх інтеграція в загальноуніверситетську інформаційну систему / В. П. Сергієнко, К. С. Хоружий // Матеріали міжнародного форуму фахівців у галузі освітніх вимірювань : форум проводиться у рамках виконання проекту "Освітні вимірювання, адаптовані до стандартів ЄС" за програмою Європейського Союзу TEMPUS, 01 червня 2012 р., Київ (Україна) / М-во освіти і науки, молоді та спорту України, Нац. пед. ун-т ім. М.П. Драгоманова ; редкол. В. П. Сергієнко [та ін.]. - К. : Вид-во НПУ ім. М. П. Драгоманова, 2012. . – С. 107-108.
282. **Сергієнко В. П.** Впровадження сучасного цифрового обладнання у лабораторний фізичний експеримент / В. П. Сергієнко, І. Т. Горбачук, І. С. Войтович // Матеріали VI Всеукраїнської науково-практичної конференції «Інформаційні технології в професійній діяльності», Рівне, 28 березня 2012 р. – Рівне, 2012. – С. 109-111.
283. **Сергієнко В. П.** Досвід європейських університетів у галузі управління освітою на прикладі технічного університету м. Дрезден / В. П. Сергієнко, К. С. Хоружий // Науковий часопис НПУ імені М. П. Драгоманова. Сер.: 2: Комп'ютерно-орієнтовані системи навчання: зб. наукових праць.– К.: Вид-во НПУ ім. М. П. Драгоманова, 2012. – Вип. 12(19). - С. 158-162.
284. **Сергієнко В. П.** Комп'ютерні технології в тестуванні : навчальний посібник / В. П. Сергієнко, М. П. Малежик, Т. В. Сіткар. – Луцьк, 2012. – 300 с.
285. **Сергієнко В. П.** Курс фізики: навч. посібник для студентів вищих навчальних закладів / В. П. Сергієнко, І. С. Войтович, І. А. Сліпухіна ; за ред. В. П. Сергієнка. – К.: Вид-во НПУ ім. М. П. Драгоманова, 2012. – 268 с.

286. Лабораторні роботи з обладнанням PHYWE. Фізика. 7 клас : навчально-методичний посібник / І. Т. Горбачук, **В. П. Сергієнко**, І. С. Войтович, О. С. Падалка, М. В. Працьовитий, Т. О. Олефіренко, В. М. Зінчук ;Міністерство освіти і науки, молоді та спорту України, Національний педагогічний університет імені М.П. Драгоманова.- К.: Вид-во НПУ ім. М. П. Драгоманова, 2012. - 106 с.
287. Лабораторні роботи з обладнанням PHYWE. Фізика. 8 клас : навчально-методичний посібник / І. Т. Горбачук, **В. П. Сергієнко**, І. С. Войтович, О. С. Падалка, М. В. Працьовитий, Т. О. Олефіренко, М. М. Левтік / Міністерство освіти і науки, молоді та спорту України (Київ), Національний педагогічний університет імені М. П. Драгоманова (Київ)] ; М-во освіти і науки, молоді та спорту України, Нац. пед. ун-т ім. М. П. Драгоманова. - К. : Вид-во НПУ ім. М. П. Драгоманова. - К.: РВВ НПУ, 2012. – 144 с.
288. **Сергієнко В. П.** Лекції з курсу загальної фізики. Молекулярної фізика: навчальний посібник для студентів вищих навчальних закладів / В. П. Сергієнко, В. П. Бригінець, С. О. Подлавсов. - Луцьк: СПД Гадяк Жанна Володимирівна, друкарня «Волиньполіграф», 2012. – 158 с.
289. Матеріали міжнародного форуму фахівців у галузі освітніх вимірювань : форум проводиться у рамках виконання проекту "Освітні вимірювання, адаптовані до стандартів ЄС" за програмою Європейського Союзу TEMPUS, 01 червня 2012 р., Київ (Україна) / М-во освіти і науки, молоді та спорту України, Нац. пед. ун-т ім. М.П. Драгоманова ; редкол. **В. П. Сергієнко** [та ін.]. - К. : Вид-во НПУ ім. М. П. Драгоманова, 2012. - 125 с.
290. **Сергієнко В. П.** Методичні рекомендації зі створення тестових завдань та тестів у системі управління навчальними матеріалами MOODLE / В. П. Сергієнко, В. М. Франчук. - К.: Вид-во НПУ ім. М. П. Драгоманова, 2012. – 58 с.
291. **Сергієнко В. П.** Міжнародний форум фахівців у галузі освітніх вимірювань крок на шляху до європейської інтеграції / В. П. Сергієнко, Л. О. Кухар // Тестування і моніторинг в освіті. Вісник ТІМО. - 2012. - № 5-6. - С. 31-36.
292. Міжнародний форум фахівців у галузі освітніх вимірювань : програма, 01 червня 2012 р. / [редкол.: В. П. Андрущенко, В. П. Бех, Г. І. Волинка, І. Т. Горбачук, В. Б. Євтух, **В. П. Сергієнко** [та ін.] ; М-во освіти і науки, молоді та спорту України, Нац. пед. ун-т ім. М. П. Драгоманова,] ; М-во освіти і науки, молоді та спорту України, Нац. акад. пед. наук України, Акад. наук вищої освіти України, Нац. пед. ун-т ім. М.П. Драгоманова,

Ніжинський держ. ун-т ім. М. Гоголя, Кіровоградський держ. пед. ун-т ім. В. Винниченка. - Київ : [б. и.], 2012. - 15 с.

293. **Сергієнко В. П.** Мультимедійна продукція з музичного мистецтва та її використання у формуванні професійної компетентності майбутніх учителів музики / В. П. Сергієнко, Л. Г. Гаврилова // Проблеми трудової і професійної підготовки / відповід. редактор і укладач В. В. Стешко. - Слов'янськ: СДПУ, 2012. – Вип. 17, т.1. *

294. **Сергієнко В. П.** Науково-дослідна робота з інформатики у середніх та позашкільних навчальних закладах : навчально-методичний посібник / В. П. Сергієнко, І. С. Войтович. - К.: Т-во «Праймдрук», 2012. – 58 с.

295. **Сергієнко В. П.** Основи мікроелектроніки / В. П. Сергієнко, І. А. Твердохліб // Програми фізико-технічних дисциплін напряму підготовки 6.040302 «Інформатика» Інституту інформатики. Галузь знань 0403 Системні науки та кібернетика. Напрям підготовки 6.040302 Інформатика. Спеціалізація : Математика, фізика, економіка, англійська мова, освітні вимірювання / М-во освіти і науки, молоді та спорту України, Національний педагогічний університет ім. М.П. Драгоманова, Інститут інформатики, кафедра комп'ютерної інженерії; В. П. Сергієнко, М. П. Малежик, В. М. Франчук, І. С. Войтович, В. В. Єфименко, І. А. Твердохліб; за ред. В. П. Сергієнка. –К.: Вид-во НПУ ім. М. П. Драгоманова, 2012. - С.28-42.

296. Підготовка фахівців з освітніх вимірювань в Україні : навчально-методичний комплекс / Сільвестров, Д. С., Борисенко, О. Д., Авраменко, О. В, Ковальчук, Ю. О., **Сергієнко, В. П.**, Кухар, Л. О., Ріжняк, Р. Я.; Міністерство освіти і науки, молоді та спорту України (Київ), Ніжинський державний університет імені М. Гоголя, Національний педагогічний університет імені М.П. Драгоманова (Київ), Кіровоградський державний педагогічний університет імені В. Винниченка,] ; за заг. ред. Д. С. Сільвестрова] ; М-во освіти і науки, молоді та спорту України, Ніжинський держ. ун-т ім. М. Гоголя, Нац. пед. ун-т ім. М.П. Драгоманова, Кіровоградський держ. пед. ун-т ім. В. Винниченка. - Ніжин : Видавець Лисенко М. М., 2012. - Ч. 1. - 364 с. - (Освітні вимірювання)

297. Підготовка фахівців з освітніх вимірювань в Україні : навчально-методичний комплекс / **В. П. Сергієнко**, О. В. Авраменко, І. С. Войтович, Ю. О. Ковальчук, В. В. Котяк, Л. О. Кухар, Т. В. Лісова, І. В. Лупан, Л. І. Лутченко, М. П. Малежик, С. Д. Паращук, Р. Я. Ріжняк, Т. В. Сіткар, І. А. Сліпухіна, В. С. Фетісов, Н. В. Янчукова ; Міністерство освіти і науки, молоді та спорту України (Київ); Ніжинський державний

університет імені Миколи Гоголя; Національний педагогічний університет імені М.П. Драгоманова (Київ),Кіровоградський державний педагогічний університет імені Володимира Винниченка.] ; за заг. ред. О. В. Авраменко] ; М-во освіти і науки, молоді та спорту України, Ніжинський держ. ун-т ім. М. Гоголя, Нац. пед. ун-т ім. М.П. Драгоманова, Кіровоградський держ. пед. ун-т ім. В. Винниченка. – Ніжин: Видавець ПП Лисенко М.М., 2012. – Ч. 2. – 400 с.

298. Гобачук І. Т. Про особливості магістерської підготовки кадрів / І. Т. Гобачук, Левандовський В. В., **Сергієнко В. П.**, Старіков М. М., Янчевський Л. К. // Матеріали міжнародного форуму фахівців у галузі освітніх вимірювань : форум проводиться у рамках виконання проекту "Освітні вимірювання, адаптовані до стандартів ЄС" за програмою Європейського Союзу TEMPUS, 01 червня 2012 р., Київ (Україна) / М-во освіти і науки, молоді та спорту України, Нац. пед. ун-т ім. М.П. Драгоманова ; редкол. В. П. Сергієнко [та ін.]. - К. : Вид-во НПУ ім. М. П. Драгоманова, 2012. - С. 8.
299. **Сергієнко В. П.** Проблеми розвитку системи навчання фізико-технічних дисциплін майбутніх інженерів комп’ютерних систем / В. П. Сергієнко, Т. В. Бодненко // Вісник Черкаського університету. Сер.: Педагогічні науки. – Черкаси, 2012. - Вип. 12(225).
300. Бондаренко, С. В. Проблеми управління якістю підготовки майбутніх фахівців / С. В. Бондаренко, А. В. Кочина, В. П, **Сергієнко В. П.** //Матеріали міжнародного форуму фахівців у галузі освітніх вимірювань : форум проводиться у рамках виконання проекту "Освітні вимірювання, адаптовані до стандартів ЄС" за програмою Європейського Союзу TEMPUS, 01 червня 2012 р., Київ (Україна) / М-во освіти і науки, молоді та спорту України, Нац. пед. ун-т ім. М.П. Драгоманова ; редкол. В. П. Сергієнко [та ін.]. - К. : Вид-во НПУ ім. М. П. Драгоманова, 2012. - С. 6-7.
301. Програми фізико-технічних дисциплін напряму підготовки 6.040302 "Інформатика" інституту інформатики : галузь знань 0403 Системні науки та кібернетика. Напрям підготовки 6.040302 Інформатика. Спеціалізація Математика, фізика, економіка, англійська мова, освітні вимірювання / **В. П. Сергієнко**, М. П. Малежик, В. М. Франчук, В. В. Єфименко, І. А. Твердохліб, І. С. Войтович ; Міністерство освіти і науки, молоді та спорту України, Національний педагогічний університет імені М.П. Драгоманова] ; М-во освіти і науки, молоді та спорту України, Нац. пед. ун-т ім. М.П. Драгоманова. - К. : Вид-во НПУ ім. М. П. Драгоманова, 2012. - 112 с.

302. Кашина Г. С. Реалізації наступності навчання фізики, електротехніки та електроніки / Г. С. Кашина, **В. П. Сергієнко**, О. В. Зорька // Матеріали міжнародного форуму фахівців у галузі освітніх вимірювань : форум проводиться у рамках виконання проекту "Освітні вимірювання, адаптовані до стандартів ЄС" за програмою Європейського Союзу TEMPUS, 01 червня 2012 р., Київ (Україна) / М-во освіти і науки, молоді та спорту України, Нац. пед. ун-т ім. М.П. Драгоманова ; редкол. В. П. Сергієнко [та ін.]. - К. : Вид-во НПУ ім. М. П. Драгоманова, 2012.- С. 93-94.
303. Результати моніторингу якості освіти в НПУ імені М.П. Драгоманова за 2011/2012 н. р. : методична розробка / **В. П. Сергієнко**, В. М. Франчук, В. С. Толмачова, О. М. Роздобутько, О. Л. Макаренко, Т. М. Онишко, П. В. Микитенко. - К.: Вид-во НПУ імені М. П. Драгоманова, 2012. – 91 с.
304. Рейтингова система оцінювання навчальних досягнень студентів з навчальної дисципліни "Технологічний практикум" (практикум з обробки текстильних матеріалів) : галузь знань - 0101 "Педагогічна освіта". Напрям підготовки - 010103 "Технологічна освіта". Освітньо-кваліфікаційний рівень - 6.010103 "Бакалавр технологічної освіти". Кваліфікація - "Вчитель технологій і креслення (обслуговуючі види праці). Педагог-організатор позашкільних навчальних закладів" / М-во освіти і науки, молоді та спорту України, Нац. пед. ун-т ім. М.П. Драгоманова ; укл.: Т. Б. Гуменюк, І. С. Медведенко ; рец.: О. М. Коберник, М. С. Корець, **В. П. Сергієнко**. – К. : Вид-во НПУ ім. М. П. Драгоманова, 2012. - 33 с.
305. **Сергієнко В. П.** Розвиток системи магістерської підготовки за спеціальністю 8.18010022 «Освітні вимірювання» в НПУ ім. М. П. Драгоманова / В. П. Сергієнко // Матеріали VI Всеукраїнської науково-практичної конференції «Інформаційні технології в професійній діяльності», Рівне, 28 березня 2012 р. – Рівне, 2012. - С. 62-63.
306. **Сергієнко В. П.** Тестові форми перевірки знань і умінь з мистецтва у сучасних мультимедійних виданнях / В. П. Сергієнко, Л. Г. Гаврилова //Матеріали міжнародного форуму фахівців у галузі освітніх вимірювань (Київ, 1 червня 2012 р.) – К.: Вид-во НПУ імені М. П. Драгоманова, 2012. – С.34-35.
307. **Сергієнко В. П.** Теоретичні та методичні засади технічних дисциплін у підготовці майбутнього інженера з комп'ютерних систем / В. П. Сергієнко, Т. В. Бодненко // Матеріали міжнародного форуму фахівців у галузі освітніх вимірювань : форум проводиться у рамках виконання проекту "Освітні вимірювання, адаптовані до стандартів ЄС"

за програмою Європейського Союзу TEMPUS, 01 червня 2012 р., Київ (Україна) / М-во освіти і науки, молоді та спорту України, Нац. пед. ун-т ім. М.П. Драгоманова ; редкол. В. П. Сергієнко [та ін.]. - К. : Вид-во НПУ ім. М. П. Драгоманова, 2012. - С. 106-107.

308. Гаврілова Л. Г. Тестові форми перевірки знань і умінь з мистецтва у сучасних мультимедійних виданнях / Л. Г. Гаврілова, **В. П. Сергієнко** //Матеріали міжнародного форуму фахівців у галузі освітніх вимірювань : форум проводиться у рамках виконання проекту "Освітні вимірювання, адаптовані до стандартів ЄС" за програмою Європейського Союзу TEMPUS, 01 червня 2012 р., Київ (Україна) / М-во освіти і науки, молоді та спорту України, Нац. пед. ун-т ім. М.П. Драгоманова ; редкол. В. П. Сергієнко [та ін.]. - К. : Вид-во НПУ ім. М. П. Драгоманова, 2012. – С. 34-35
309. Скиба А. В. Технологія оцінювання навчальних досягнень студентів-екологів із дисципліни "Стратегія збалансованого розвитку" / А. В. Скиба, **В. П. Сергієнко** // Матеріали міжнародного форуму фахівців у галузі освітніх вимірювань : форум проводиться у рамках виконання проекту "Освітні вимірювання, адаптовані до стандартів ЄС" за програмою Європейського Союзу TEMPUS, 01 червня 2012 р., Київ (Україна) / М-во освіти і науки, молоді та спорту України, Нац. пед. ун-т ім. М. П. Драгоманова ; редкол. В. П. Сергієнко [та ін.]. - К. : Вид-во НПУ ім. М. П. Драгоманова, 2012. - С. 109.
310. Сергієнко В. П. Фізика: навчальна програма / В. П. Сергієнко //Програми фізико-технічних дисциплін напряму підготовки 6.040302 «Інформатика» Інституту інформатики. Галузь знань 0403 Системні науки та кібернетика. Напрям підготовки 6.040302 Інформатика. Спеціалізація : Математика, фізика, економіка, англійська мова, освітні вимірювання / М-во освіти і науки, молоді та спорту України, Національний педагогічний університет ім. М.П. Драгоманова, Інститут інформатики, кафедра комп'ютерної інженерії; В. П. Сергієнко, М. П. Малежик, В. М. Франчук, І. С. Войтович, В. В. Єфименко, І. А. Твердохліб; за ред. В. П. Сергієнка. –К.: Вид-во НПУ ім. М. П. Драгоманова, 2012.- С.5-27.
311. Макаренко О. Л. Формування управлінської компетентності майбутніх фахівців з освітніх вимірювань / О. Л. Макаренко, В. П. Сергієнко //Матеріали міжнародного форуму фахівців у галузі освітніх вимірювань : форум проводиться у рамках виконання проекту "Освітні вимірювання, адаптовані до стандартів ЄС" за програмою Європейського Союзу TEMPUS, 01 червня 2012 р., Київ (Україна) / М-во освіти і науки, молоді та спорту України, Нац. пед. ун-т ім. М.П. Драгоманова ; редкол.

В. П. Сергієнко [та ін.]. - К. : Вид-во НПУ ім. М. П. Драгоманова, 2012. - С. 29-30.

2013

312. Методичні рекомендації зі створення тестових завдань і тестів у системі управління навчальними матеріалами Moodle 2,5.x / **В. П. Сергієнко**, В. М. Франчук, Л. О. Кухар, О. В. Галицький, П. В. Микитенко. - К.: Вид-во НПУ імені М. П. Драгоманова, 2013. – 101 с.
313. **Сергієнко В. П.** Міждисциплінарне е-навчання в контексті забезпечення якості професійної підготовки майбутніх економістів / В. П. Сергієнко, Г. О. Ковальчук // Наукові записки / Національний педагогічний університет ім. М. П. Драгоманова. Сер.: Педагогічні та історичні науки / Національний педагогічний університет ім. М. П. Драгоманова ; редкол. В. П. Андрущенко [та ін.]. - К. : Вид-во НПУ ім. М. П. Драгоманова, 2013. - Вип. 113. - С. 173-182.
314. **Сергієнко В. П.** Моніторинг якості освіти у вищому навчальному закладі / В. П. Сергієнко, Н. В. Сорокіна // Інноваційні технології управління якістю підготовки майбутніх учителів фізико-технологічного профілю : збірник матеріалів міжнародної наукової конференції / [редкол.: П. С. Атаманчук (голов. ред.) та ін.]. - Кам'янець-Подільський: Аксіома, 2013. - С. 91-94.
315. **Сергієнко В. П.** Науково-методичні засади управління якістю освіти в Національному педагогічному університеті імені Михайла Драгоманова / В. П. Сергієнко, О. Л. Макаренко // Вища освіта України: теоретичний та науково-методичний часопис. № 2 (додаток 2). - 2013 – Тематичний випуск «Науково-методичні засади управління якістю освіти у вищих навчальних закладах» - Луцьк: СПД Гадяк Жанна Володимирівна, «ВолиньПоліграф»ТМ.- С.69-75.
316. **Сергієнко В. П.** Нові інформаційні технології : програма / В. П. Сергієнко, І. А. Твердохліб, П. В. Микитенко. - К.: Вид-во НПУ імені М. П. Драгоманова, 2013. – 30 с.
317. Збаровська Л. Ю. Підвищення фахових знань студентів за допомогою використання між предметних зв’язкв та прикладних фізичних завдань /Л. Ю. Збаровська, **В. П. Сергієнко** // Наука і методика: зб. наук.-метод. праць. – 2013. - №25. - С. 17-22.
318. Результати моніторингу якості освіти в НПУ імені М. П. Драгоманова: звіт про роботу Центру моніторингу якості освіти університету та Науково-методичної ради університету за 2012/2013 н.р. : методична розробка / **В. П. Сергієнко**, В. С. Толмачова, І. М. Чернін, В. М. Франчук,

О. Л. Макаренко, І. Ю. Бондаренко, Т. М. Онишко, П. В. Микитенко. – К.: Вид-во НПУ імені М. П. Драгоманова, 2013 – 144 с.

319. **Сергієнко В. П.** Система моніторингу якості освіти в НПУ імені М. П. Драгоманова: стан і перспективи / В. П. Сергієнко // Освітні вимірювання – 2013. ЗНО як інструмент забезпечення рівного доступу до вищої освіти й оцінювання якості освіти : оцінювання, інтерпретація, використання результатів : матеріали IV Міжнародної науково-практичної конференції, 1-5 жовтня 2013 р. – К.: Видавничо-поліграфічний центр «Київський університет», 2013. - С.61.
320. **Сергієнко В. П.** Соціальна інформатика : програма / В. П. Сергієнко, І. А. Твердохліб, П. В. Микитенко. – К.: Вид-во НПУ імені М. П. Драгоманова, 2013. – 22 с.
321. Спецкурс з комп'ютерної інженерії : програма / **В. П. Сергієнко**, М. П. Малежик, І. С. Войтович, І. А. Твердохліб. - К.: Вид-во НПУ імені М. П. Драгоманова, 2013. – 26 с.
322. **Сергієнко В. П.** Теоретичні та методичні засади моніторингу якості вищої освіти / В. П. Сергієнко, Н. В. Сорокіна // Збірник наукових праць Кам'янець-Подільського національного університету імені Івана Огієнка. Серія педагогічна / [редкол.: П. С. Атаманчук (голова наук. ред.) та ін.]. - Кам'янець-Подільський: Кам'янець-Подільський національний університет імені Івана Огієнка, 2013. - Вип. 19: Інноваційні технології управління якістю підготовки майбутніх учителів фізико-технологічного профілю. - С. 119 - 124.
323. **Сергієнко В. П.** Удосконалення підготовки вчителів інформатики. Взаємодія ЗНЗ і ВНЗ: експериментальне дослідження / В. П. Сергієнко //Директор школи, ліцею, гімназії : всеукраїнський науково-практичний журнал. - 2013. - №3. - С. 52-55.
324. **Сергієнко В. П.** Удосконалення соціально орієнтованої технічної підготовки майбутніх учителів інформатики / В. П. Сергієнко, І.С. Войтович / Наукові записки. – Випуск 121. – Серія: Педагогічні науки. – Кіровоград: РВВ КДПУ ім. В. Винниченка. – 2013. – Частина ІІ. – С. 8 – 12.
325. Українсько-англійський навчальний словник з педагогіки / Нац. акад. пед. наук України, Ін-т вищ. освіти ; укл.: Н. М. Авшенюк, Ю. З. Прохур ; [рец**. В. П. Сергієнко**]. - Київ : Педагогічна думка, 2013. - 512 с.

2014

326. Визначення критеріїв оцінювання рівня навчальних досягнень студентів Національного педагогічного університету імені М. П. Драгоманова:

методичні рекомендації / **В. П. Сергієнко,** Л. Ю. Благодаренко, Л. М. Мельник, Т. О. Олефіренко, О. В. Потильчак, С. О. Ставицька. - К.: Вид-во НПУ імені М. П. Драгоманова, 2014. – 27 с.

327. **Сергієнко В. П.** Використання вбудованої системи аналізу тестових завдань в LCMS MOODLE [Електронний ресурс] / В. П. Сергієнко, Л. О. Кухар, О. В. Галицький, П В. Микитенко // Інформаційні технології і засоби навчання. - 2014. - № 3. - С. 196-208. - Режим доступу до журналу http:// journal.iitta.gov.ua/index.php/itlt/article/view/979#.U7KUvPmJduA.
328. **Сергієнко В. П.** Застосування комп'ютерно-орієнтованих технологій в процесі моніторингу якості освіти в НПУ імені М.П. Драгоманова / В. П. Сергієнко // Звітна наукова конференція Інституту інформаційних технологій і засобів навчання НАПН України: матеріали наукової конференції. - Київ: ІІТЗН НАПН України, 2014.
329. **Сергієнко В. П.** Кафедра комп'ютерної інженерії Національного педагогічного університету імені М. П. Драгоманова: історія, сучасність, перспективи / В. П. Сергієнко, Л. О. Кухар, І. А. Твердохліб; за ред. В. П. Сергієнко. - К.: Вид-во НПУ імені М. П. Драгоманова, 2014. – 140 с.
330. **Сергієнко В. П.** Комп'ютерно-орієнтовані технології освітніх вимірювань як педагогічна проблема / В. П. Сергієнко // Міжнародна наукова Інтернет-конференція (http://www.mvf.kampod.org; http://www.kpdu.edu.ua) на тему: "Управління якістю підготовки майбутнього вчителя фізико-технологічного профілю"
331. **Сергієнко В. П.** Освітні вимірювання як засіб діагностики та прогнозування якості знань / В. П. Сергієнко, П. В. Микитенко // Управління якістю підготовки майбутнього вчителя фізико-технологічного профілю : збірник матеріалів міжнародної інтернет-конференції / [редкол.: П. С. Атаманчук (голов. ред. та ін.)]. - Кам'янець - Подільський : Аксіома 2014. - 208 с.
332. Результати моніторингу якості освіти в НПУ імені М.П. Драгоманова: звіт про роботу Центру моніторингу якості освіти університету та Науково-методичної ради університету за 2013/2014 навч. року : методична розробка / **В. П. Сергієнко,** Л. М. Мельник, В. В. Нагороднюк, Т. М. Онишко, П. В. Микитенко. - К.: Вид - во НПУ імені М. П. Драгоманова, 2014 – 136 с.
333. Створення та використання навчальних вікі-ресурсів з природничих дисциплін / **В. П. Сергієнко,** О.П. Войтович, І.С. Войтович. – Оновлення змісту, форм та методів навчання і виховання в закладах освіти: Збірник наукових праць. Наукові записки Рівненського державного гуманітарного університету. Випуск 8(51). – Рівне: РДГУ, 2014. – С. 159–165.

Публікації про В.П. Сергієнка

1. Володимир Петрович Сергієнко : бібліографічний покажчик / М-во освіти і науки України, Нац. пед. ун-т ім. М. П. Драгоманова ; упоряд. Н. І. Тарасова. - К. : Вид-во НПУ ім. М. П. Драгоманова, 2004. - 33 с.
2. Бібліографічний покажчик друкованих праць співробітників НПУ імені М. П. Драгоманова за 2000–2007 роки / М-во освіти і науки України, Нац. пед. ун-т ім. М. П. Драгоманова ; уклад. : Н. І. Тарасова, Г. І. Шаленко, І. В. Позднякова. – К., 2011. – Вип. 6, ч. 1. – 499 с. – (До 175-річчя НПУ імені М. П. Драгоманова). - *Праці В. П. Сергієнка- іменний покажчик на с.384*
3. Педагогічні ідеї М. П.Драгоманова : бібліографічні розвідки педагогічних праць /укл. Н. І. Тарасова, наук. ред. Л. В. Савенкова. - К.: Вид-во НПУ імені М. П. Драгоманова, 2012. – 88 с. - *В. П. Сергієнко № 303*.
4. Сергієнко Володимир Петрович // Професори Національного педагогічного університету імені М.П. Драгоманова: біографічний довідник 1944 – 2004 рр. / укл.: Г. І. Волинка, О. С. Падалка, Л. Л. Макаренко; за заг. ред. В. П. Андрущенка. – 2-е вид.; доп. і перероб. – К.: Вид-во НПУ імені М. П. Драгоманова, 2009. - С. 318-319. - (Серія «Вчені НПУ імені М. П. Драгоманова»).
5. Кафедра загальної фізики // Національний педагогічний університет імені М. П. Драгоманова. Історія. Сьогодення. Перспективи. 1834-2004 / авт. В. П. Андрущенко, Г. І. Волинка, Н. Г. Мозгова, П. В. Дмитренко, І. І. Дробот. – К.: Навчальна книга, 2005. - С. 131.
6. Інститут інформатики // Віктор Андрущенко. Наш Університет. – К.: Київська книжково-журнальна фабрика, 2009. – С. 173, 175.
7. Андрущенко В. П. Управління педагогічним університетом : Статті. Доповіді. Звіти. 2003-2010 рр. / В. П. Андрущенко; Міністерство освіти і науки України; Національний педагогічний університет імені М. П. Драгоманова; ред. рада : А. Т. Авдієвський, В. П. Бех, Р. М. Вернидуб, П. В. Дмитренко, А. Г. Кудін, В. П. Лавриненко, О. С. Падалка. – К. : Вид-во НПУ імені М. П. Драгоманова, 2010. – 952 с. – Про В. П. Сергієнка с
8. Сучасна Житомирщина. Земляцтво житомирян / Інформаційно-бібліографічне видання. – К. : ТОВ «Київська книжково-журнальна фабрика». – 2013. – 128 с.

Іменний покажчик

Авраменко О. В. 212, 240, 295, 296
Авшенюк Н.М. 324
Адаменко І. І. 90
Андрущенко В. П. 89, 95-97, 253, 276, 291, 312
Андрущенко Т. І. 211, 252
Анникова Т. А. 7, 13, 14
Артемчук Е. 209
Атаманчук П. Г. 214,
Атаманчук П.С. 313, 321,329
Бабін І. 261
Бакал А. М. 239
Баштовий В. І. 1, 4, 29
Березовський А. М. 119
Бережний П. В. 27
Бех В. П. 253, 291
Биков В. Ю. 90
Благодаренко Л. Ю. 90, 324
Бодненко Т.В. 266,279, 298,306
Бондаренко І.Ю. 317
Бондаренко С. І. 225
Бондаренко С.В. 299
Бондаренко О.Ф. 276
Борисенко О.Д. 295
Бригинець В. П. 226, 287
Бунаев А. И. 19
Бугайов О. І. 139, 165, 166, 185, 186, 204, 243
Василенко С. В. 196, 272
Винь А. Г. 11, 12
Войтович І. С. 217, 245, 247, 249, 255, 267, 274, 281, 284-286, 293, 294, 296, 300, 309, 320
Волинка Г. І. 89, 95-97
Волощук И. С. 2
Гаврилова Л.Г. 248, 251, 258, 292, 305, 307,
Галицький О.В. 311, 325
Головко М. В. 139, 165, 166, 204, 243
Горбачук І. Т. 1, 2, 3, 4-8, 10, 13, 14, 15, 17, 19, 20, 21, 34, 36, 38, 40, 42, 55, 62, 112, 121, 221, 253, 281, 285, 286, 291, 297
Гордієнко Т. П. 175

Грам В. Ю. 239
Гриценко Н. И. 195
Губанова А. О. 214
Гуралюк А. Г. 47, 48, 54, 57, 66, 74
Гуралюк О. М. 47
Гуменюк Т.Б. 303
Дембіцька С. В. 136, 146, 163, 202, 237
Дідович М. М. 115
Дмитренко П. В. 129
Дмитрук А. Н. 14
Дущенко В. П. 2, 5, (25), 26
Євтух В.Б. 253, 291
Єфименко В.В. 294, 300, 309
Заболотний В. Ф. 90
Закатнов М. В. 219
Закота Л. А. 139, 165, 166, 185, 186, 204, 243
Засєкіна Т. М. 243
Збаравська Л. Ю. 142, 144, 149-151, 155, 159, 160, 200, 316
Зинь А. Г. 14
Зінчук В.М. 285
Зорька А. В. 6, 301
Зязюн І. А. 142, 154
Жалдак М. І. 169
Жук Ю. О. 90
Іващенко А. 218
Ісаєнко В. М. 234
Калібабчук В. О. 161
Касперский А. В. 29, 46, 90, 123, 253
Кашина Г. С. 171, 205, 207, 220, 221, 228, 244, 301,
Клименко Л. О. 88
Коберник О. М. 303
Коваленко І.В. 259
Коваль В. С. 139, 165, 166, 185, 186, 204
Коваль Т. В. 141, 162, 199
Ковальчук Ю. О. 212, 240, 295, 296, 312,
Кордун Г. Г. 25
Корець М.С. 303
Костюкевич Д. Я. 139, 165, 166, 185, 186, 204, 243
Котяк В.В. 296

Кочина А. В. 234, 299
Кочина Г. В. 183, 193
Коцюба Р. М. 1, 5, 7, 10, 11, 12, 14, 17, 36, 42, 43, 55
Кудін А.П. 253
Кузь В. Г. 63, 98
Кухар Л. О. 208, 224, 225, 233, 235, 250, 268, 290, 295, 296, 311, 325, 327
Кучменко О. М. 90
Лавриненко В.Г. 253
Лазебна О.М. 275
Левандовський В.В. 296
Левтік М.М. 286
Леонченко Н. П. 222
Липинский А. И. 14
Лісова Т.В. 296
Луговий В.І. 276
Лупан І.В. 296
Лутченко Л.І. 296
Ляшенко О.І. 277
Макаренко Л. Л. 89, 95-97
Макаренко О.Л. 302, 310, 314, 317
Максименко Б. П. 3
Малежик М. П. 210, 217, 219, 283, 294, 296, 300, 309, 320
Малежик П. М. 210
Мартинів О. В. 131
Мартинюк М. Т. 131, 171, 189, 198
Маслянко С. В. 15
Матвійчук О. В. 127, 128, 147, 192, 238, 241
Медведенко І.С. 303
Мельник Л.М. 324, 330
Мельничук О. В. 33, 37
Менделеєв Д.І. (254)
Мєняйлов С. М. 153
Микитенко П.В. 302, 311, 315, 317, 320, 325, 330, 278, 326, 328
Мястковська М. О. 137, 140, 143, 145, 154, 156, 158
Нагороднюк В.В. 330
Непорожня Л. В. 139, 165, 166, 185, 186, 204, 243
Олефіренко Т.О. 295, 286, 324,
Онишко Т.М. 302, 317, 330
Осауленко С. С. 6

Падалка О.С. 253, 276, 285, 286
Паращук С.Д. 296
Пасічник Ю. А. 8, 18
Пастушенко С. М. 115
Пирназаров Р. 16
Плактієнко О. М. 90
Погосская Н. З. 7
Подласов С. О. 192, 226, 287
Попов І. В. 177
Потильчак О.В. 324
Працьовитий М.В. 285, 286
Прохур Ю.З. 323
Пугач К. 216
Пустовий О. М. 178, 181, 182, 184, 195, 203, 241
Рамський Ю. С. 169
Ріжняк Р.Я. 295, 296
Роздобудько О. М. 302
Рудницький В. 190
Садовий М. І. 160, 177, 187, 188, 201, 213, 246, 254, 269, 271
Саксонов В. П. 11, 12, 14, 17
Сергієнко Н. В. 230, 239, 263
Сільвестров Д. С. 212, 295
Сіпій В. В. 51, 110
Сіткар Т.В. 296, 283
Січкар Т. Г. 29
Сидорчук Л. А. 170, 176, 197, 215
Сиротюк В. Д. 129
Скиба А.В. 308
Скиба Ю.А. 275
Скубій Т. Л. 100, 111, 122, 133
Сліпухіна І. А. 153, 168, 179, 180, 189, 194, 249, 270,284, 296
Сметанський М. І. 173
Собко І. М. 21, 35, 36, 40
Сорокіна Н.В. 313, 321
Ставицька С.О. 324
Старіков М.М. 297
Стешко В.В. 292
Стеценко Т. П. 4, 10, 13, 14
Столяров Ю. О. 119

Стрижак А. 172
Струменська О. М. 44
Стучинська Н. В. 43, 44, 55, 56, 193
Сусь Б. А. 70
Твердохліб І. А. 138, 167, 188, 294, 300, 309, 315, 319, 320, 327
Тимошенко І. І. 119
Титаренко Н. В. 173
Ткач С. 206
Ткачев В. М. 16
Ткаченко І. А. 198
Толмачова В.С. 302, 317
Трифонова О. М. 201, 246,249, 254, 269, 271
Тхоржевський Д. О. 56
Ушаков А. В. 53, 65
Фадин В. И. 16
Фетісов В.С. 296
Філіппова Л. В. 161
Франчук В.М. 278, 289, 294, 300, 302, 309, 311, 317
Хоружий К. С. 236, 265, 280, 282
Чернецкий Н. С. 194
Чернін І.М. 317
Чиркін М. М. 155
Чірікова А. 260
Цехмістер Я. В. 44, 45
Шабацкий А. Я. 15
Шарко В. Д. 138, 141, 182
Шелета О. М. 178
Шишкін Г. О. 155, 256
Шиян Н. 276
Шкіль М. І. 65
Шут М. І. 27, 29, 40, 46, 50, 70, 77, 78, 79, 84, 89, 90, 99, 109, 112, 120, 121, 124, 130, 277
Яблочніков С. Л. 202
Янчевський Л.К. 297
Янчуков Н.В. 296
Ярошенко А.О. 253

Фотоальбом

Родина



Ліворуч батько Петро Степанович і мама Одарка Нестерівна з друзями (1957 р.)



Спілкування мами з родичем, професором Сергієнком Дмитром Лавровичем, 1981 р.

Дитинство



Літо 1957 р.



З другом дитинства, Горняком Олександром, 1958 р.



Учні 4-го класу Брусилівської середньої школи.
Перша вчителька – Параска Арсенівна Терентюк, 1964 р.



Шкільні роки, 1966 р.



З мамою, 1969 р.

Робота

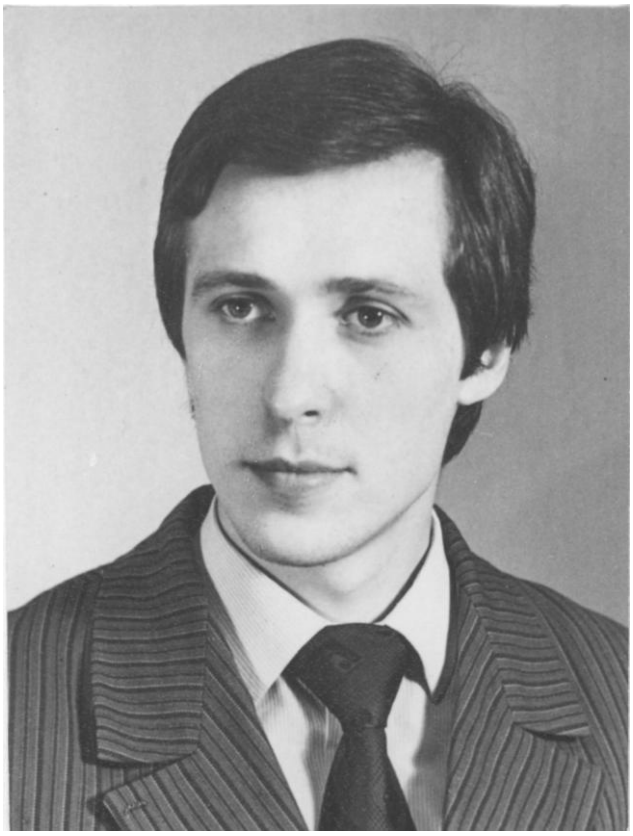

Студент-відмінник фізико-математичного факультету



Разом із старостою групи – Сергієм Антоненком під час свята останнього дзвоника



В зразковій лабораторії молекулярної фізики. Січень, 1983 р.



Разом з І.Т. Горбачуком в радгоспі "Сошняківський", вересень 1984 р.



З другом Косяком Степаном Борисовичем в лабораторії механіки



Зустріч з ректором. Драгоманівські читання 2003 р.



30 вересня 2003 р. Драгоманівські читання. Зліва на право: Лідія Терзійська, професор Софійського університету (Болгарія), онука М.П. Драгоманова Наталія Бартаї-Драгоманова (Угорщина)



З колегами на кафедрі медичної біофізики НМУ ім. О.О. Богомольця, 1998 р.



Проведення пленарного засідання Всеукраїнської конференції «Фундаментальна та професійна підготовка фахівців з фізики», Сергієнко В.П.- перший заступник голови оргкомітету 2001 р.



З колегами з НМУ імені О.О. Богомольця, 2002 р.



Перша відкрита професорська лекція на кафедрі загальної фізики на тему «Реальні гази», 2006 р.



Перша відкрита професорська лекція на кафедрі загальної фізики на тему «Реальні гази», 2006 р.



На святкуванні 175-річчя НПУ імені М.П. Драгоманова в Національному Палаці «Україна» з колегами, 2010 р.



В бібліотеці Малардаленського університету, Швеція, 2010 р.



І Міжнародна науково-практична конференція
«Освітні вимірювання в інформаційному суспільстві», 2010 р.



IV Міжнародна науково-практична конференція «Науково-методичні засади управління якістю освіти в університетах», м. Київ, 2011 р.



Президія міжнародного форуму фахівців у галузі освітніх вимірювань, м. Київ, 2012 р.



V-та міжнародна науково-практична конференція «Науково-методичні засади управління якістю освіти у вищих навчальних закладах». В президії зліва направо: Ярема Бачинський, Володимир Сергієнко, Лілія Гриневич, Володимир Бех



Міжнародний конгрес інноваційної освіти, м. Москва, 2012 р.



Зустріч з провідним американським вченим в галузі освітніх вимірювань доктором Марком Зельманом, м. Київ, 2012 р.



Зустріч з провідним ученим у галузі освітніх вимірювань, психології та психометрії доктором Жарко Вукмировичем (Американські Інститути Досліджень, США), м. Київ, 2012 р

.



З другом, Бондаренком С.І. біля пам'ятника відомому педагогу Песталоцці. м. Цюрих, 2012 р.



У фізичній лабораторії найбільшого університету Європи " La Sapienca" з колегою, професором фізики цього університету Григорієм Ляху, 2012 р.



На лекції міжнародного консультанта Давіда Зіглера, м. Київ, 2013 р.



Круглий стіл «Педагогічна освіта в Литві: досвід акредитації вчителів», м. Київ, 2013 р.



Обласний етап Всеукраїнського конкурсу-захисту науково-дослідницьких робіт учнів – членів МАН України, м. Біла-Церква, 2013 р.



Настановна конференція з учнями – членами Малої академії наук учнівської молоді Київської області, м Біла Церква, 2013 р.



Вручення ректором НПУ імені М.П. Драгоманова, академіком Андрущенком В.П. нагороди у номінації «За розбудову зв'язків академічної науки і освіти», 2013 р.



Конференція у Форосі, 2010 р.



З переможницями конкурсів студентських робіт Іващенко А. та Присяжнюк А.



Моніторинг якості освіти в дії …

Сім'я



З мамою Одаркою Нестерівною та донькою Наталією, 1984 р.



З дружиною Тетяною Пилипівною, серпень 2000 р.



Серед рідних – мами, сестер і дружини, липень 2004 р.



Біля прадідівської хати Сергієнків зріднею: онукою Дмитра Лавровича Сергієнка Аллою, правнучкою Христиною та донькою Лідією



25 років подружнього життя, 2004 р.

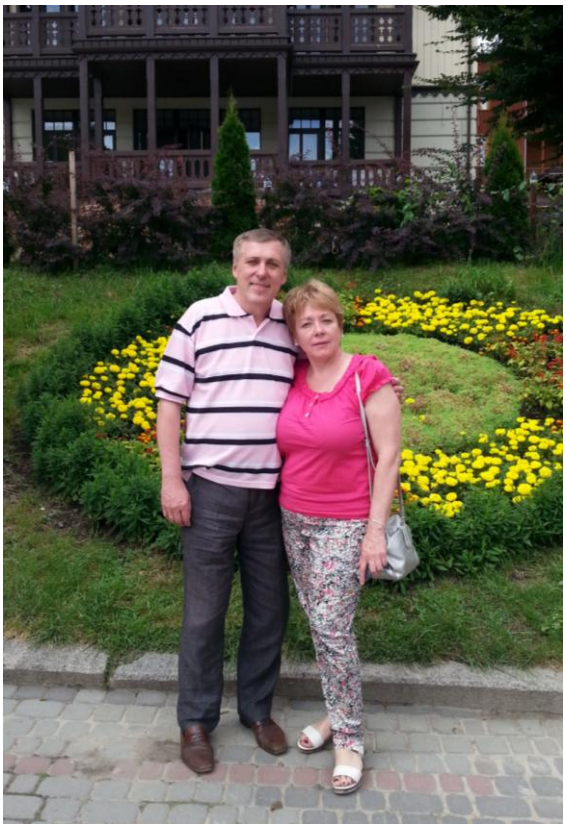

З дружиною Тетяною Пилипівною
в день 35-річчя подружнього життя



Донька Катерина – абсолютний переможець Всеукраїнського конкурсу науково-дослідних робіт учнів-членів МАН України за 2007 р. по техніко-технологічному відділенню

Відпочинок



З друзями та колегами. Відкриття грибного сезону



Риболовля вдалась на славу…



Закарпаття 2012 р.



Ювіляр в горах Словаччини

Зміст

Вчений-педагог, громадський діяч **5**

Основні дати життя та діяльності Володимира Петровича Сергієнка **7**

До 60 - річчя від дня народження **10**

Вітання президента Академії наук вищої школи **15**

НАУКОВЕЦЬ І ВЧИТЕЛЬ ЗА ПОКЛИКАННЯМ! **16**

ПІДГРУНТЯ УСПІХУ – ТАЛАНТ І ПРАЦЯ **17**

Наш науковий керівник – невтомний будівничий майбутнього України . **21**

ПАРТНЕРСТВО В ОСВІТІ **25**

Привітання від випускників магістратури за спеціальністю «Освітні вимірювання» **26**

Комп'ютерна інженерія – новий напрям досліджень в НПУ імені М.П. Драгоманова **33**

Друковані праці Володимира Петровича Сергієнка **40**

Монографії, підручники, навчально-методичні посібники, програми *40*

Хронологічний покажчик друкованих праць професора В. П. Сергієнка *50*

Публікації про В.П. Сергієнка **96**

Іменний покажчик **97**

Фотоальбом **102**

Родина *102*

Дитинство *103*

Робота *106*

Науково-педагогічна діяльність *110*

Сім'я *122*

Відпочинок *126*

Інформаційне видання

Володимир Петрович СЕРГІЄНКО

Серія "Вчені НПУ імені М. П. Драгоманова"

Біобібліографічний покажчик До 60-річчя від дня народження

Упорядник: Л.О. Кухар

Упорядник бібліографічного покажчика –	Наталія Іванівна Тарасова
Науковий редактор –	Людмила Василівна Савенкова
Бібліографічний редактор –	Галина Іанівна Шаленко
Комп'ютерна верстка –	Людмила Олександрівна Кухар

ВИДАВНИЦТВО НАЦІОНАЛЬНОГО ПЕДАГОГІЧНОГО УНІВЕРСИТЕТУ ІМЕНІ М. П. ДРАГОМАНОВА

Підписано до друку _____ .
Формат 60x84/16 Папір офсетний. Гарнітура Таймс. Друк офсетний.
Умовн. друк. аркушів . Облік видав арк.
Віддруковано з оригіналів

Видавництво Національного педагогічного університету
імені М. П. Драгоманова. 01030, м. Київ, вул. Пирогова, 9.
Свідоцтво про реєстрацію № 1101 від 29.10.2002
(044) 239-30-26